型号 :
RB-2CGN
RB-2CGT
RB-3CGN
RB-3CGT

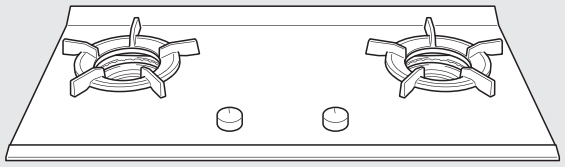
RB-2CGN

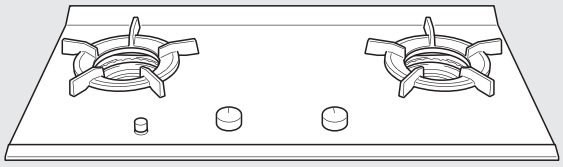
RB-2CGT

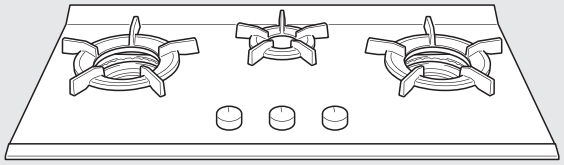
RB-3CGN

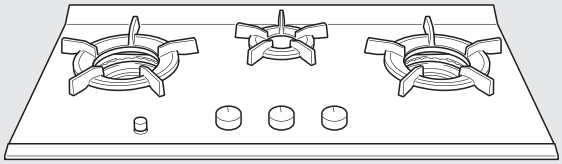
RB-3CGT

檯面式瓦斯爐
使用說明書

JK0063-032×04 (00)
250100Ⓐ
06000005277030

Rinnai

目錄

1. 重要警示 2
2. 安全說明 3
3. 產品系列 5
4. 零件名稱 5
5. 安裝 6
6. 操作說明 11
7. 維護 16
8. 故障排除 16
9. 技術規格 17

感謝您購買林內瓦斯爐。
每次使用林內產品時，相信您都可感受產品本身安全性和優質的方便舒適感受。

為了充分發揮產品性能，並確保林內瓦斯爐的最佳的
狀態，請依照以下說明小心操作。

1. 重要警示

- 感謝您購買檯面式陶瓷玻璃瓦斯爐。
- 請於使用前詳細閱讀本說明書，以確保安全並正確使用本產品。
- 保固卡附在本說明書封底，請確認內容並妥善保管。
- 本產品為家庭專用，若於營業用途使用將使產品壽命縮短。
- 本產品為國內專用。嚴禁在海外使用。
- 若遺失使用說明書，請至官網 www.rinnai.com.tw 產品資訊處下載。

1.1 一般細則

- 使用時，產品及附件會發熱。
- 使用動物油或植物油烹飪食物時無人看管可能發生危險並可能引起火災。請勿嘗試使用水滅火，應先關閉瓦斯開關，再使用鍋蓋或滅火毯蓋住火焰。
- 本產品無法使用外接計時器或獨立遙控系統方式操作。
- 請勿在瓦斯台上堆放雜物。
- 請勿使用蒸汽清潔器清潔產品。

1.2 兒童和易受傷人群

⚠ **警示！**

窒息、受傷或終生傷殘風險。

- 本產品可供：8 歲以上、身體機能、感官機能或精神機能下降或經驗和知識不足者，若有成人或負責安全的人員監督，也可以使用本瓦斯爐。
- 請勿讓兒童將瓦斯爐作為玩具玩耍。
- 將所有包裝材料置於兒童無法接觸之處。
- 使用產品或冷卻中，應讓兒童或寵物遠離。
- 請勿在無人看管的情況下，讓兒童獨自清理和保養。

2. 安全說明

2.1 安裝

⚠ 警示！

＊ 安裝時應注意建築技術規則建築設備篇有關燃燒設備（與電器設備）之規定。
＊ 請勿自行安裝本爐具，應請專業人員進行安裝。

1. 移除所有包裝材料。
2. 請勿因安裝或使用而導致瓦斯爐損壞。
3. 安裝時，請注意安全距離，詳第 7 頁 .
4. 本爐具須安裝於空氣流通之空間使用，切勿安裝於密閉室內或易受強風吹入之處使用。
5. 不會從上方或架子落下物品的危險場所。
6. 請不要安裝在樹脂製（熱會變型）的照明器具下方。
7. 請不要安裝在會淋溼的場所。
8. 請避免搭配誘導式（下吸／檯面／近吸）等型式排油煙機，此會造成爐火異常，建議安裝標準型壁掛式排油煙機。

＊ 本公司家用液化石油氣爐具係依瓦斯壓力 2.8kPa 設計燃燒，若爐具未內置穩壓器，請消費者務必依國家檢驗合格的 2.8kPa 瓦斯壓力調整器，切勿自行更換未經檢驗合格之不同瓦斯壓力調整器，若因此衍生的產品故障或事故，經鑑定確認公會不受予理賠。

2.2 使用

⚠ 警示！

產品損壞風險。

1. 除瓦斯爐貼附的規格銘牌所指示的瓦斯類別外，勿使用其他的瓦斯氣體。
2. 本爐具只可用於烹調食物，不可用於其他用途、更避免用於烘乾毛巾、衣物 ... 等。
3. 本爐具請勿使用非本公司指定之輔助用具。如大的鐵板或加熱器 ... 等，勿放在爐架或爐頭上使用，以防事故或產生一氧化碳。
4. 不是本公司原廠配置的瓦斯爐零件，如市售或他牌的爐架及鋁箔湯皿或內部零件等切勿替代使用，以免發生危險。
6. 使用鍋徑小於 14cm 的鍋具時，請於爐架上加裝小湯鍋輔助爐架（另購品），或勿使用鍋徑小於 14cm 之鍋具。
7. 本瓦斯爐適用的鍋具：
   可承載重量 15 公斤：烹煮的食物加鍋具勿超過此上限，以免發生危險。
   鍋徑最大為 28 公分：請勿超過此上限，以避免發生輻射熱造成危險，也不可使用形狀異常的鍋具。
7. 請勿重擊瓦斯爐表面，也不可將鍋具或重物放置在天板上以免天板破裂。
8. 使用中或剛熄火後器具尚處高溫，請避免用手觸模檯面，爐頭爐架、湯盤 ... 等，以免燙傷。
9. 使用後爐頭及爐架 ... 等會變色，這是正常現像，不會影響產品的安全性，且此為消耗性零件可另外購買。
10. 鍋具內未加入任何材料或爐上未放置鍋具時，請勿點火。
11. 將旋鈕快速從最大火轉至最小火時，請再確認火焰沒有熄滅。
12. 請確認鍋具置中置放於爐架上。
13. 請勿在爐頭或燃燒器上安裝火焰擴散裝置。

⚠ 警示！

火災或爆炸風險。

1. 使用瓦斯爐時如外出或就寢而離開煮食場所請務必熄火，以免發生意外危險。
2. 使用完畢後，外出或就寢時，要確認關好瓦斯爐開關及瓦斯來源關閉。
3. 使用時請注意：點火、著火、熄火…等動作是否確實，使用中請勿遠離。
4. 瓦斯爐附近，不可有容易引起燃燒的物品在附近如：窗簾、油、布、紙…等。
5. 連接本爐具的燃氣配管，請使用依國家檢驗合格的燃氣配管。 並應隨時檢查，若發現老化、管壁裂開或固定環鬆弛，應速更換。
6. 檢查瓦斯是否漏氣，應用肥皂水，切勿用火測試是否漏氣。
7. 長時間使用瓦斯爐，應打開窗戶或抽風機等通風設備，屋內務必保持空氣流通（若長時間空氣不流通，空氣中含氧量減少，會造成一氧化碳中毒現像）
8. 若發現瓦斯漏氣：應立即停止使用，並關閉瓦斯爐與瓦斯來源開關，同時打開門窗使空氣流通，切勿打開或關閉抽風機…等電器開關以免造成火花引爆瓦斯，並儘速檢查漏氣源及通知服務檢修。
9. 若發現一氧化碳中毒者，應立即關閉瓦斯並打開門窗，且搬離患者至空氣新鮮處，速送至醫院急救。

2.3 保養和清潔

⚠ 警示！

產品損壞風險。

1. 檢查、保養前應確認瓦斯開關已關閉，爐具已冷卻。
2. 特別是安全裝置及瓦斯通路部份，絕對不能分解、拆卸。
3. 檢查如有故障等異常時，請聯絡服務中心派員來修理。
4. 定期清潔產品· 預防表面材料老化。
5. 清潔保養時勿過度拆卸器具，避免造成產品損壞及人員受傷。
6. 請勿使用蒸汽清潔產品。
7. 請勿將產品放入洗碗機內清洗。
8. 使用沾濕的軟布清潔本產品，且僅可使用中性去污劑。
9. 請勿使用磨砂產品、磨砂清潔布化學溶劑或金屬物體清潔瓦斯爐。
10. 注意：
    如果瓦斯爐玻璃天板破損：
    -- 立即關閉所有燃燒器和任何電子加熱裝置，並切斷產品電源。
    -- 請勿觸碰瓦斯爐表面。
    -- 請勿使用瓦斯爐。

3. 產品系列

RB-2CGN	RB-2CGT
天板尺寸 :738×439mm	
開孔尺寸 :703×403(R0)mm	
RB-3CGN	**RB-3CGT**
天板尺寸 :853×439mm	
開孔尺寸 :815×405(R0)mm	

4. 零件名稱

RB-2CGN	RB-2CGT
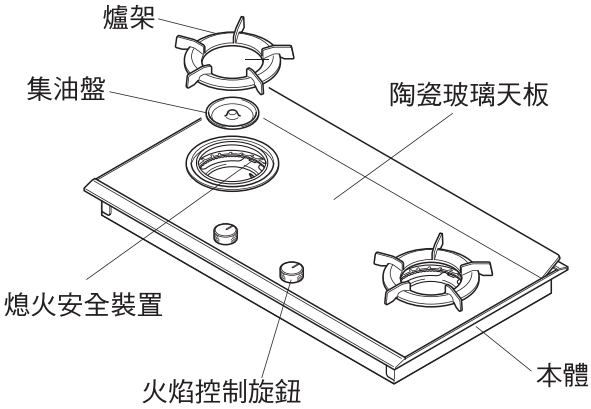	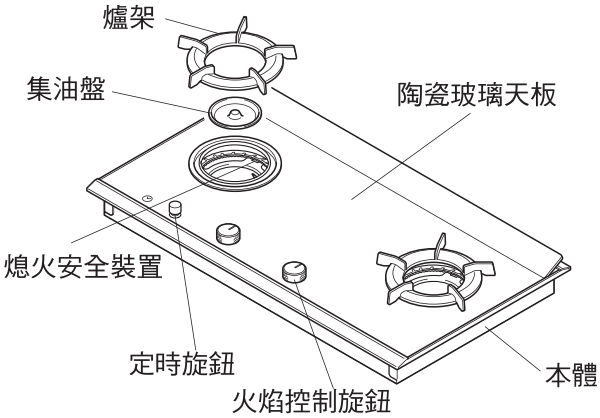
RB-3CGN	**RB-3CGT**
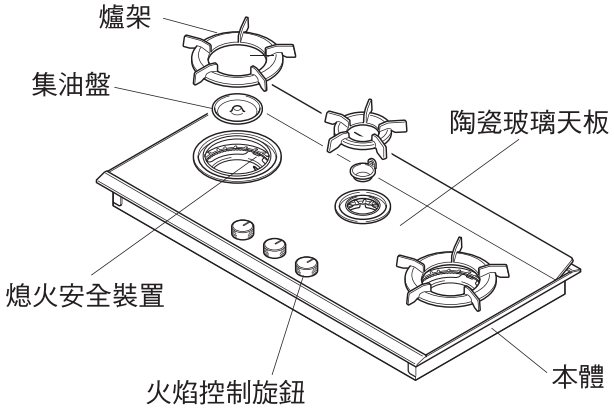	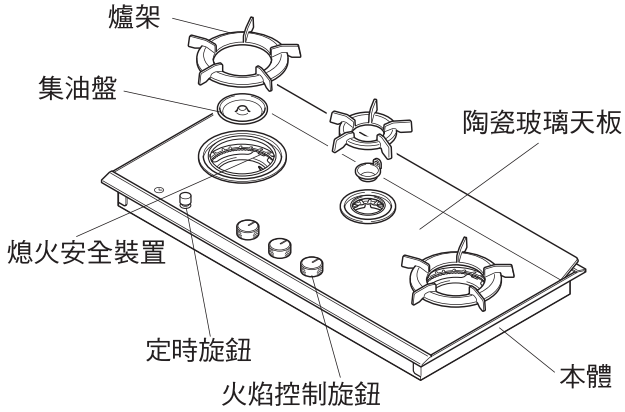

5. 安裝

廚房流理台開孔尺寸

型號	開孔尺寸 (mm)	
RB-2CGN RB-2CGT	703 x 403 R0~R5	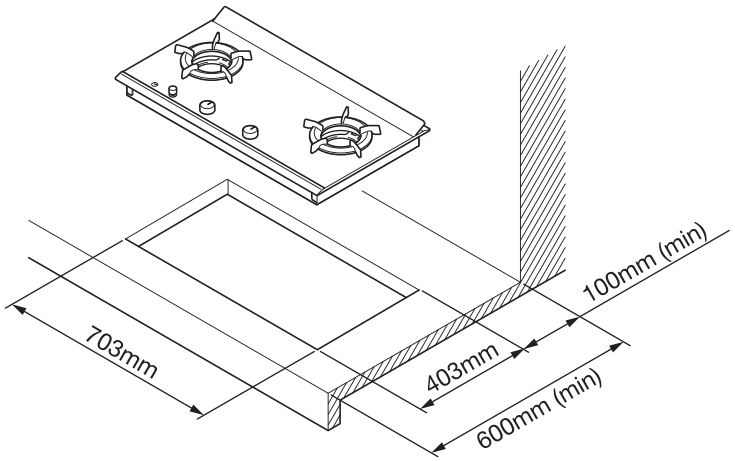
RB-3CGN RB-3CGT	815 x 405 R0~R5	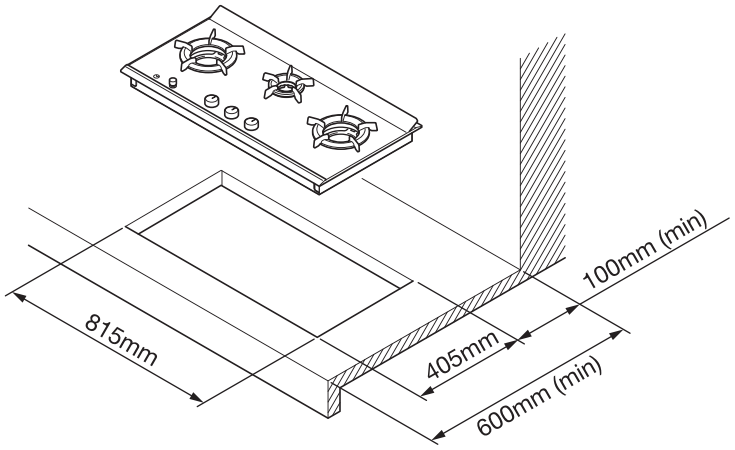

⚠ 警示！

＊ 在通風良好的空間安裝檯面式瓦斯爐，並遠離如紙或油等任何可燃、易燃物。

＊ 將檯面式瓦斯爐置於平穩且水平的流理台上。

＊ 如果檯面式瓦斯爐需安裝於靠近易燃物（如木牆、木質層架）之處，應在距離側壁至少 15cm 處安裝。即使由不銹鋼板保護易燃物，也必須保持 15cm 的距離。如果周邊材料為耐火材料，則不須保持 15cm 距離。
產品和上述易燃層架或天花板的距離必需至少為 100cm。

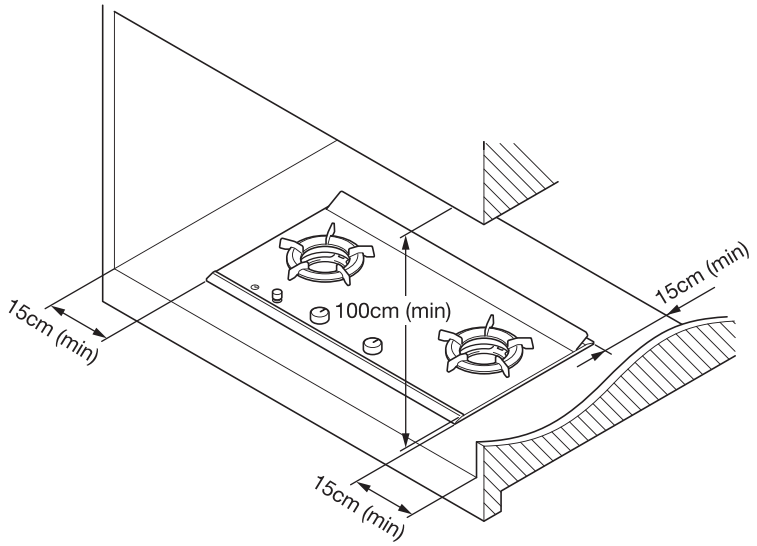

● 如果在瓦斯爐下安裝隔離裝置，應建議與廚房工作檯面間保持至少 15cm 的距離。請參見下圖。

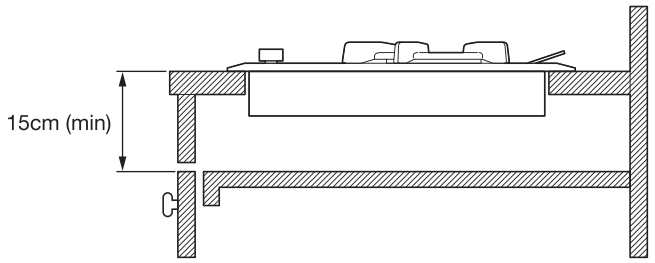

● 依據流理台開口尺寸調整螺釘位置。

● 確認四個螺絲已經鎖固於本體內。

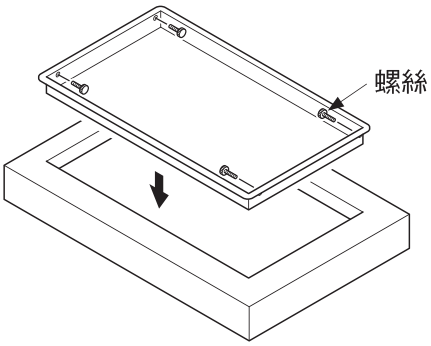

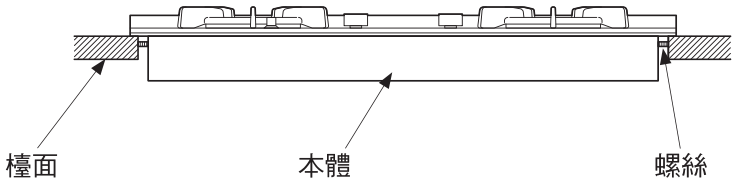

● 依據說明正確安裝電池。

型號	點火電池尺寸	電池盒位置
RB-2CGN	一號電池 (1.5V×1)	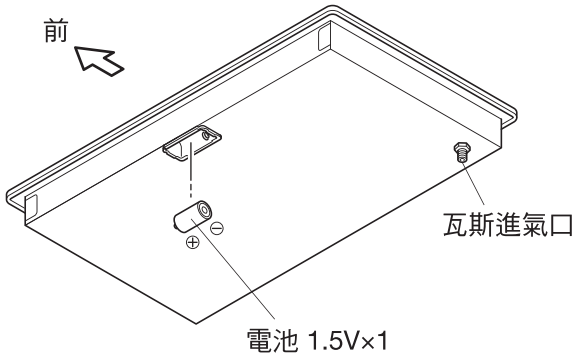
RB-2CGT	一號電池 (1.5V×2) 鹼性	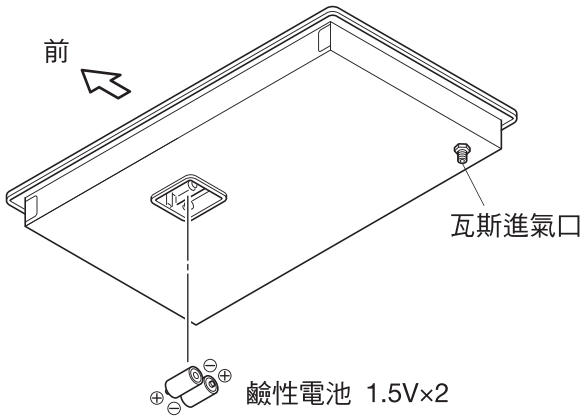
RB-3CGN	一號電池 (1.5V×2)	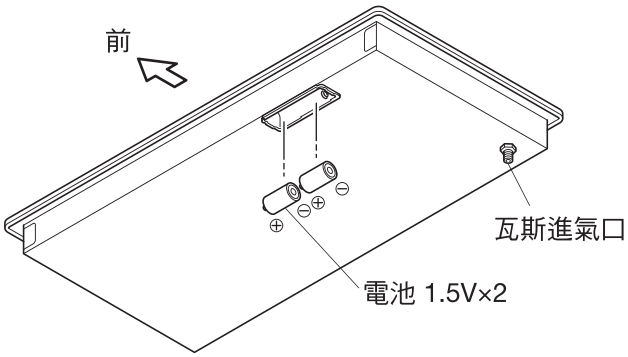
RB-3CGT	一號電池 (1.5V×2) 鹼性	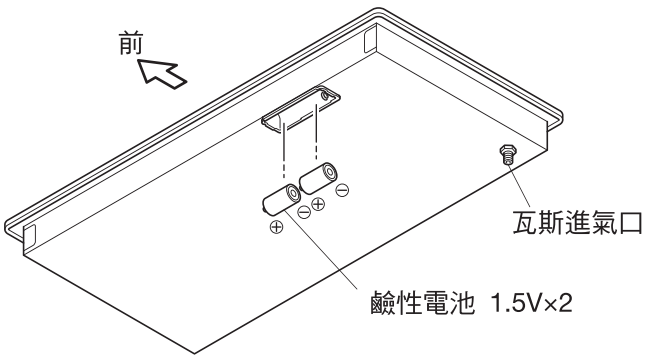

● 依據說明正確安裝天板。

* 將天板安裝至本體。

RB-2CGN
RB-2CGT

RB-3CGN
RB-3CGT

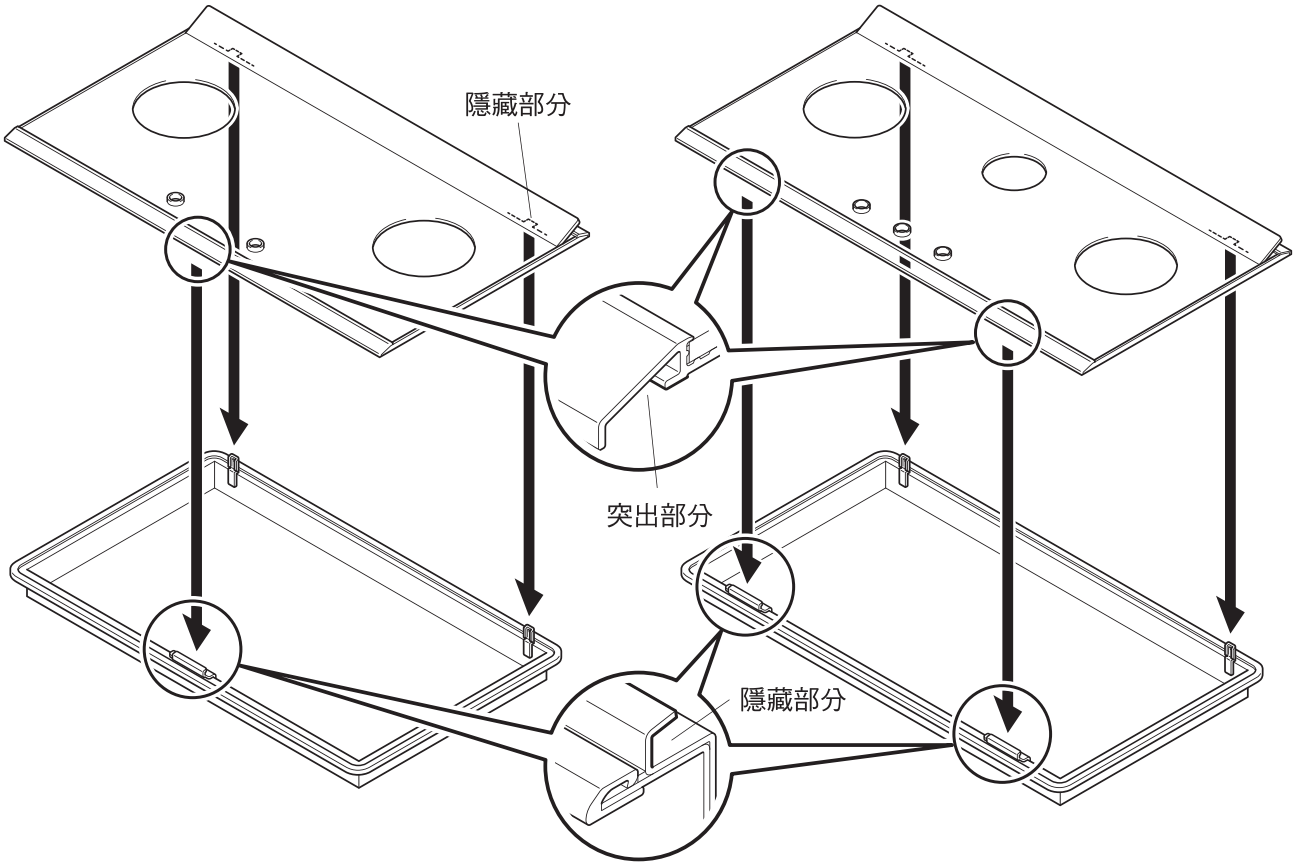

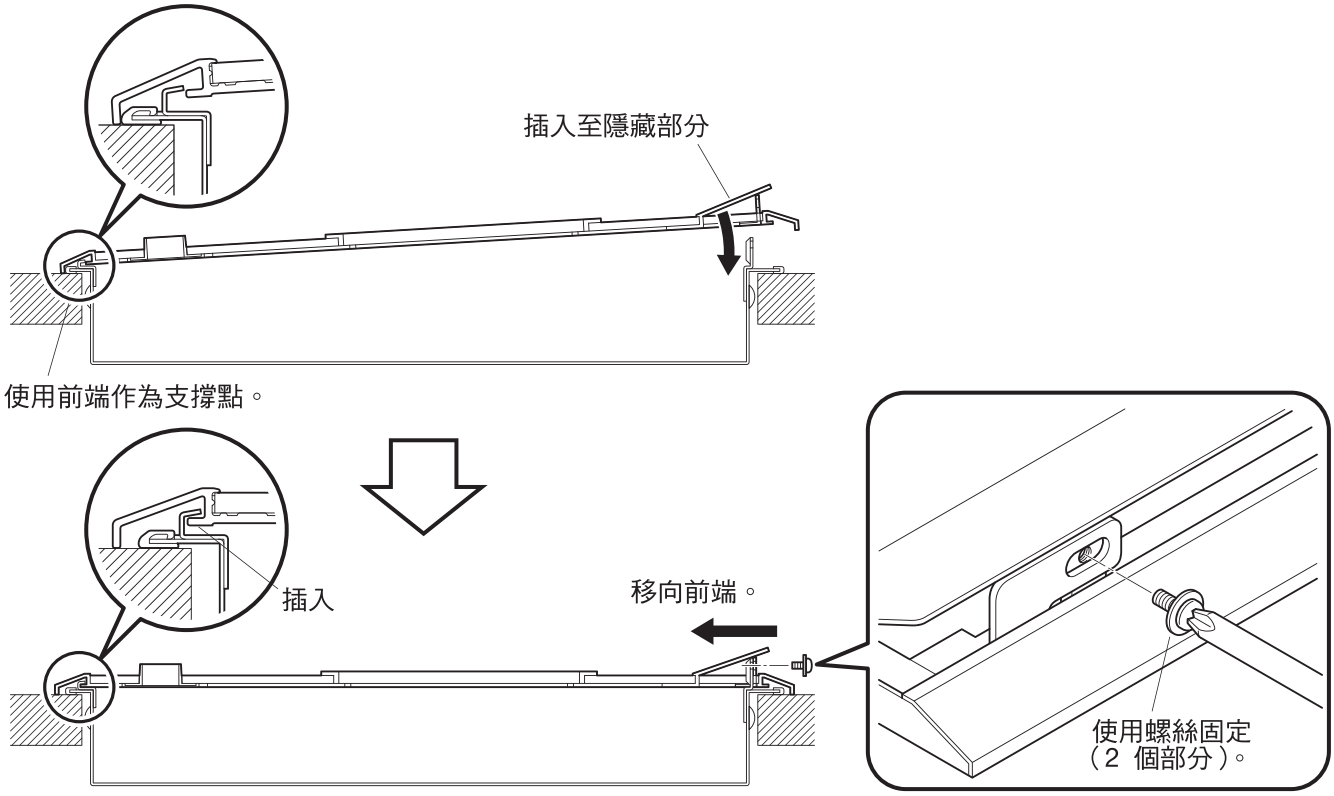

● 依據說明正確放置爐架。

* 將爐架置於面板。

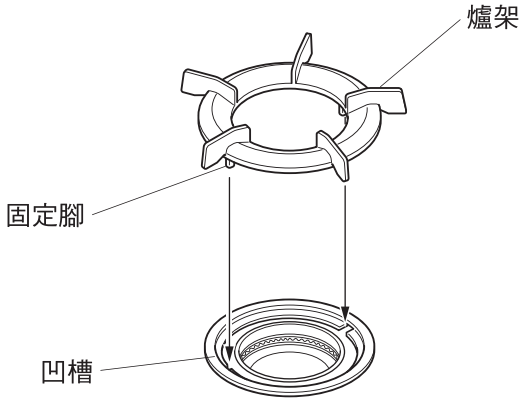

安裝瓦斯管

● 連接本爐具的燃氣配管，請使用依國家標準檢驗合格的燃氣配管。
● 瓦斯管安裝時不可折彎，長度要適當（1.8 公尺以下）。
● 嚴禁瓦斯（軟）管安裝時接觸到瓦斯爐本體或爐體底部穿過，以免高溫熔化，發生危險。
● 將固定環套在瓦斯管，連接瓦斯接頭，直至”紅色”記號為止，再用固定環確實固定。
● 試漏→使用中性稀薄清潔液（肥皂水）塗佈在接頭處，打開瓦斯如有氣泡產生表示有漏、嚴禁用火種來試漏。
● 一個瓦斯桶（調整器）勿使用於 2 個以上之瓦斯爐（瓦斯接續禁止用三通之類再分出）。
● 瓦斯管線可以 9.5mm 管線端口或 G1/2" 螺紋管接頭製造。

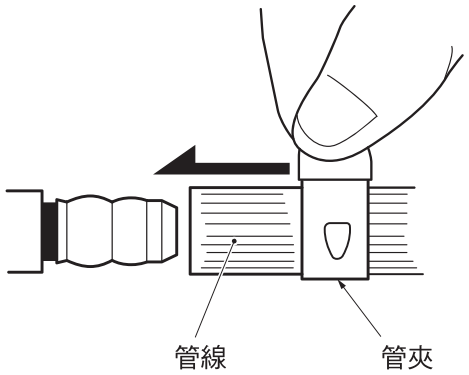

9.5mm 管線端口

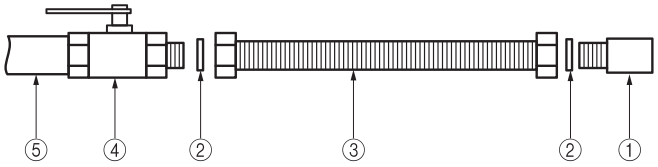

① 瓦斯爐瓦斯接頭　② 密封環
③ 金屬管線　④ 閥門
⑤ 瓦斯內管

G1/2" 螺紋管線接頭

重要事項
完成安裝時，使用肥皂水檢查每個管線配件是否完全密封，請勿使用火焰檢查。

※ 安裝後之包裝材料，請依廢棄物清理法，一般廢棄物分類回收及清除丟棄妥善處理。

6. 操作說明

點火

1. 按下並逆時針旋轉旋鈕至最大位置。燃燒器點燃火花。
2. 如果手放開旋鈕後，火焰熄滅，重複點火程序。
3. 依據下圖，轉動控制旋鈕，調整達到想要的火力。
4. 可在「最大」、「最小」和「關閉」間調整火焰大小。

火焰控制旋鈕	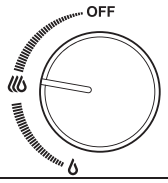	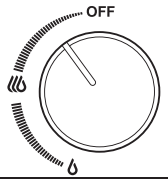	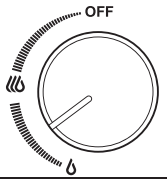	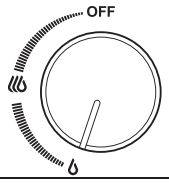
火焰	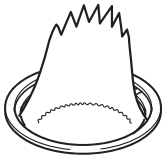			
	最大	中等	中等	最小

5. 順時針旋轉控制旋鈕至「**OFF**」位置（關閉），讓火焰熄滅。

定時功能 [RB-2CGT, RB-3CGT]

僅左側燃燒器可使用定時功能。

1. 點火

按下並旋轉控制旋鈕，開始燃燒器操作。

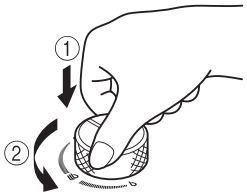

2. 定時模式設定

按下定時旋鈕時，顯示面板出現「0:00」。啟動計時器模式。

＊如果 15 秒內沒有動作，顯示數字消失且取消定時模式。
（如果電池電量較低，顯示面板出現「Lo」。請更換電池。）

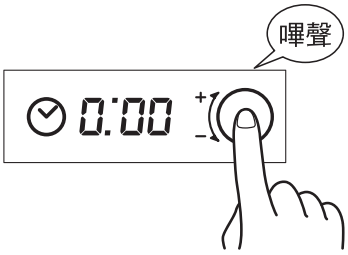

3. 定時設定

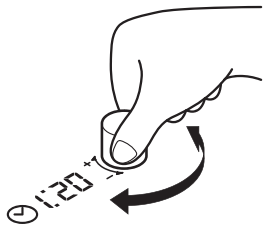

旋轉定時旋鈕設定定時器

定時器可設定為最短 1 分鐘而最長 4 小時。

定時設定：0-60 分鐘：1– 分鐘間隔

：1-4 小時：5- 分鐘間隔

設定時間時，將從 1 秒開始倒數計時。

4. 節能模式

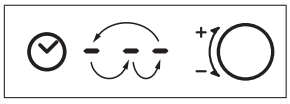

未使用計時旋鈕 10 秒後，啟動節能模式。

3 段顯示面板交互閃爍。

節能模式期間，可按下定時旋鈕，查詢剩餘時間。

5. 定時取消

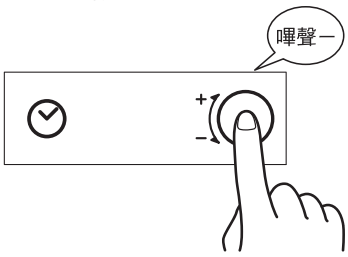

如果顯示剩餘時間時，按下定時旋鈕，將取消定時模式。

6. 設定時間前 1 分鐘

剩餘時間變成 1 分鐘時，鬧鈴發出 3 次嗶聲而定時顯示面板顯示剩餘秒數。

7. 定時結束

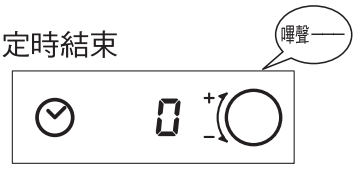

定時結束時，鬧鈴發出長嗶聲且火焰熄滅。

旋轉火焰控制旋鈕至「**OFF**」位置（關閉）。

錯誤碼 [RB-2CGT, RB-3CGT]

鬧鈴聲	顯示面板	燃燒器	說明
嗶聲 X 3 次	111	左（具定時功能）	點火失敗
	112	右	
	113	中	
	121	左（具定時功能）	啟動熄火安全裝置。
	122	右	
	123	中	
	001	左（具定時功能）	啟動自動關閉裝置。
	002	右	
	003	中	
	Lo	–	電池更換通知
鬧鈴持續發出聲音（持續嗶聲）	701 711 721	左（具定時功能）	感應器或電子元件
	702 712 722	右	
	703 713 723	中	

注意：錯誤碼顯示 2 秒後，將顯示 OFF。

原因	可能的解決方式
操作時火焰熄滅	・周遭瓦斯散去後再操作一次。 ・ 如果電極或燃燒器頭或熄火安全裝置受潮或髒汙，請清潔零件 ・ 檢查電池是否正確安裝 ・ 顯示面板出現「Lo」時，更換 2 個一號鹼性電池
使用 3 小時候火焰自動熄滅	將火焰控制旋鈕調回「**OFF**」位置（關閉）。再重新點火一次。
電池電量耗盡	更換 2 個一號鹼性電池
零件受損	停止使用並聯絡客服中心

火焰熄滅

1. 使用後，順時針旋轉至原始「**OFF**」位置，接著火焰就會熄滅。
2. 熄滅火焰後，請勿觸摸檯面式瓦斯爐導熱零件 ，因為溫度仍很高。
3. 熄滅火焰後可能會有輕微的呲呲聲。
4. 如果長時間不使用檯面式瓦斯爐，請關閉主供氣管道，避免瓦斯漏氣或造成不必要的意外事故。

安全裝置的處理方法

1. 如果使用時火焰熄滅，熄火安全裝置將在幾秒內立即自動關閉瓦斯。
   如果發現火焰熄滅，請旋轉旋鈕至「**OFF**」位置，並至少等待 1 分鐘時間，再重新為燃燒器點火。

7. 維護

如何更換電池

1. 如果電池電量耗盡，打開櫃門並正確更換電池。第 8 頁已說明電池位置。
   - 電池盒位於檯面式瓦斯爐的底部。

     打開櫃門並更換電池。

     ＊ 請注意安裝電池到正確的位置。⊕ ⊖

如何安裝集油盤

＊將集油盤正確安裝至燃燒器，中間沒有空隙。

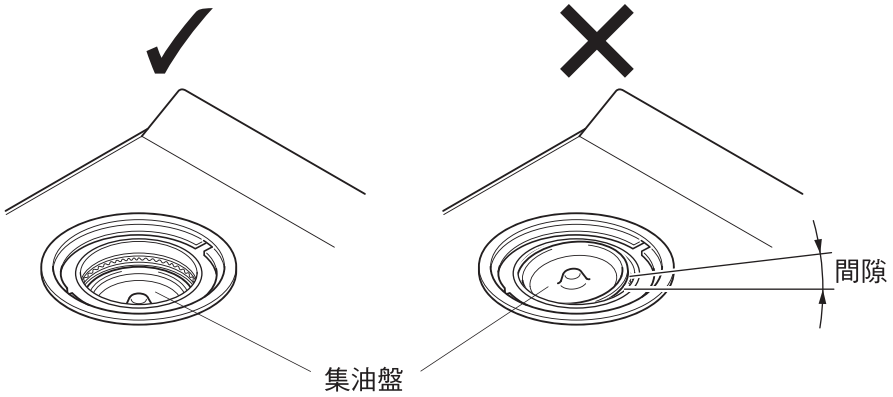

如何清洗集油盤及爐架

在溫水和去汙劑中，清洗爐架。

8. 故障排除

故障	原因	解決方法
1. 無法點火	濕度較高的季節，火花電極潮濕。	使用乾紙巾或乾抹布，將電極擦乾。
2. 火焰不持續。	未正確旋轉火焰控制旋鈕。	按下並逆時針旋轉火焰控制旋鈕，直到聽到「啪啪」的點火聲。保持幾秒時間，直到點燃火焰。
3. 沒有火焰。	瓦斯調節閥已關閉。	完全開啟瓦斯調節閥。
4. 火焰發黃。	燃燒器累積的油污過多。	利用牙籤或細銅刷，將殘留油污去除。

9. 技術規格

型號	瓦斯類型	瓦斯 供應壓力 (kPa)	重量 (kg)	點火電池 尺寸	整體尺寸 (mm)	開口尺寸 (mm)
RB-2CGN	LPG	2.8	11.6	一號電池 (1.5V×1)	738×439×93	703×403 R0~5
	NG1	1.5				
RB-2CGT	LPG	2.8	12.4	一號電池 (1.5V×2) 鹼性	738×439×93	703×403 R0~5
	NG1	1.5				
RB-3CGN	LPG	2.8	14.3	一號電池 (1.5V×2)	853×439×93	815×405 R0~5
	NG1	1.5				
RB-3CGT	LPG	2.8	15.0	一號電池 (1.5V×2) 鹼性	853×439×93	815×403 R0~5
	NG1	1.5				

個別燃燒器的瓦斯消耗量（KW）			瓦斯總消耗量 (KW)	瓦斯專用接頭口徑
左	中	右		
(kW)	(kW)	(kW)		
3.60	—	3.60	7.20	ϕ9.5 mm 瓦斯特定橡膠管
3.60	—	3.60	7.21	ϕ9.5 mm 瓦斯特定橡膠管
3.60	—	3.60	7.20	ϕ9.5 mm 瓦斯特定橡膠管
3.60	—	3.60	7.21	ϕ9.5 mm 瓦斯特定橡膠管
3.60	1.45	3.60	8.55	ϕ9.5 mm 瓦斯特定橡膠管
3.60	1.40	3.60	8.6	ϕ9.5 mm 瓦斯特定橡膠管
3.60	1.45	3.60	8.55	ϕ9.5 mm 瓦斯特定橡膠管
3.60	1.40	3.60	8.6	ϕ9.5 mm 瓦斯特定橡膠管

保固卡

保固卡

①正常使用及安裝的情況下，本機提供三年保固。詳細之使用及安裝方式請參照說明書。
②超過保固期限，如需更換零件，則需收取工本費。
③其他保固有關事項，請詳閱下方說明內容。
④服務人員到府上服務時，請出示保固卡或購買憑證。

客戶資料欄

安裝日期	年　月　日	使用者姓名		電話	
安裝地址	市縣　鄉鎮區　路街　段　巷　弄　號　樓				
經銷商	店章	安裝者	簽章		
（未蓋店章者無效）					

售後服務保固條款

家庭用器具售後服務收費之零件保固時間1年，業務用器具保固期半年，但如耗材（例如：電池.....等等）、包裝材料、說明書、保固卡、贈品等部份或因下列之原因發生不良或損壞，不在保固範圍內：

1.天災、意外或人為疏忽。（如：地震、水災、雷擊、沙塵暴、颱風....等）
2.水質不良造成鏽蝕或結垢。（如：使用非自來水或管線老舊）
3.安裝方式或環境違反消防安全法規或有安全疑慮者經告知仍未改善者，無法進行維修服務。
4.未依照產品手冊之使用提示進行安裝及操作或使用未經認可之配件者。
5.不符合允許使用之環境規格。（如：燃氣別、燃氣壓力、水壓或使用電壓不符合規格造成損壞）
6.安裝後因搬遷或其他原因於移運過程發生碰撞及震動等狀況造成損壞。
7.家庭用器具使用於營業用途。（如：游泳池、餐廳、旅館、溫泉會館）
8.環境因素造成線路或零件氧化。（如高溫潮濕、長期曝曬或雨淋造成退色或鏽蝕）
9.做為展示或測試設備使用。
10.維修現場如有安全疑慮者無法進行保固維修。（如：安裝懸掛於外牆無法接近的地方）

※本說明書內容若有變更等未盡事宜，本公司保有條文修改之權利，不另通知。
※本產品請勿使用及安裝於海外及外島地區。若使用於其他地區可能造成意外事故、器具故障。
　萬一被使用於海外時，本公司不負責含產品維修在內的一切責任。
※外島地區如欲使用林內產品，請洽當地林內經銷商，以保有完整售後保固及服務。

※本公司家用液化石油氣爐具係依瓦斯壓力2.8kPa設計燃燒，若爐具未內置穩壓器，請消費者務必依國家標準規定使用國家檢驗合格的2.8kPa瓦斯壓力調整器，切勿自行更換未經檢驗合格之不同瓦斯壓力調整器，若因此衍生的產品故障或事故經鑑定確認公會不授予理賠。

Memo

Memo

Rinnai
台灣林內工業股份有限公司
32658 桃園市楊梅區梅獅路二段577號
電話（03）431-3366
免付費電話 0800-093-789
電話受理時間 08：30-21：00
www.rinnai.com.tw

JK0063-032×04 (00)
250100Ⓐ
06000005277030