Rinnai

台灣林內工業股份有限公司

326014 桃園市楊梅區梅獅路2段577號

電　　話　(03)431-3366
免付費電話　0800-093-789
電話受理時間　08:30-21:00
官　　網　www.rinnai.com.tw

官網	FB粉絲團	YT頻道	LINE

台北營業所	(02)2298-2818	**桃園營業所**	(03)368-6633	**新竹營業所**	(03)551-6777
台中營業所	(04)2382-7687	**嘉義營業所**	(05)231-2046	**台南營業所**	(06)271-0921
高雄營業所	(07)731-5788	**羅東營業所**	(03)958-8271	**花蓮營業所**	(038)534-188

本型錄之產品資料及規格，台灣林內保有後續修正之權利
如有修正以台灣林內官網為主。

版本　2025.10

Rinnai

台灣林內特力屋產品型錄

熱水器 / 瓦斯爐 / IH爐 / 排油煙機 / 烘碗機

FE 強制排氣熱水器系列

業界最強智慧晶片

全面搭載最新智慧晶片，反應速度大幅領先業界。能即時感測水壓變化與氣候波動，自動調節火力與水量，確保多點用水時依然穩定供溫，帶來最智慧、最可靠的熱水體驗。

家庭模式溫度設定

支援多組用水記憶設定，可依家人習慣儲存專屬熱水溫度，一鍵啟用即達理想溫度，提供全家人最貼心的個人化沐浴體驗。

機身更小巧，安裝更靈活

機體體積較前代減少 5.7%，重量更輕巧，尺寸比隨行行李箱還小，有效提升牆面安裝彈性與空間運用效率。

新品上市

TUA-D1600WF
屋內型 16L 強制排氣熱水器

液 26009748 天 26009749

能源效率 第 2 級

NT. **20,350**

外觀尺寸：W330xH572xD200mm
使用電源：110V/60Hz

- 全新分段火排設計，控溫更穩更精準
- 全新熱交換器設計，效率再進化
- 創新無胴設計，耐用更升級
- 35-60 度共 16 段水溫設定
- 家庭模式溫度設定
- 多種安全模式

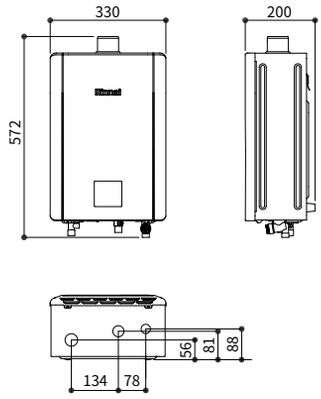

新品上市

TUA-D1300WF
屋內型 13L 強制排氣熱水器

液 26009746 天 26009747

能源效率 第 2 級

NT. **17,250**

外觀尺寸：W330xH572xD200mm
使用電源：110V/60Hz

- 全新分段火排設計，控溫更穩更精準
- 全新熱交換器設計，效率再進化
- 創新無胴設計，耐用更升級
- 35-60 度共 16 段水溫設定
- 家庭模式溫度設定
- 多種安全模式

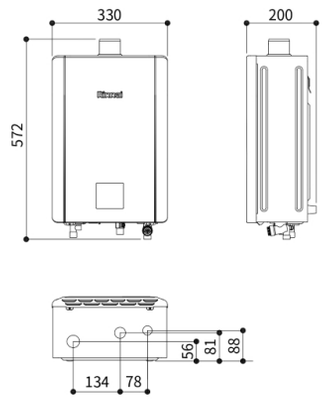

Ultra Fine Bubble

奈米氣泡熱水器可減輕日常用水環境的清潔負擔，
讓生活更加美好、便利。

Ultra Fine Bubble 是什麼？

Ultra Fine Bubble是指直徑不到1微米的細微氣泡，具有帶走微小隙縫間髒汙的作用，
因該洗淨效果而被活用於各種領域。
氣泡的尺寸：數十 nm ～ 1μm / 相當於病毒與煙霧的尺寸
殘留期間：長時間（數周至數月）存在於水中，同時進行細微的運動。

Air Bubble Technology

「Air Bubble Technology 」是 Rinnai 專有的技術，可以將細微的氣泡溶解到水中。
該技術經過多年研究開發，應用於 Micro Bubble 浴缸和 Ultra Fine Bubble 熱水器。
將日常沐浴變成更放鬆享受的時光，還能使浴室的清潔變得更輕鬆。
借助 Air Bubble Technology 技術，將為生活帶來全新體驗。

● 「Ultra Fine Bubble」是一般財團法人 Fine Bubble 產業會的登錄商標。

新發想熱水器

新誕生

Ultra Fine Bubble 奈米氣泡熱水器

透過熱水器管線
在家中任何地方皆可使用
富含 Ultra Fine Bubble 的熱水

本產品在浴室或洗臉檯、廚房、洗碗機等有熱水管配置的地方，皆可使用含有 Ultra Fine Bubble 的熱水。無須進行繁複的工程，進行裝修、翻新時也一樣。

減少每日的清潔負擔

使用富含 Ultra Fine Bubble 的熱水，能夠讓浴室或廚房、洗臉檯等用水環境的汙漬和水垢難以附著，減少每日的清潔負擔。

廚房 Kitchen

讓導致異味和阻塞的油汙更容易被沖刷掉，排水管的汙漬或洗碗槽的水垢更不容易附著。

洗臉檯 Wash Room

相比一般熱水，能減輕礦物質成分的附著，讓水垢不易產生。排水管的污垢量也可減少。

浴室 Bath Room

讓引起汙漬的細菌更容易被沖刷掉，浴室的地板、浴缸的水垢、排水孔、排水管的汙漬更不容易附著。

Ultra Fine Bubble
產生裝置的原理

透過改變熱水的水壓使水中的空氣變成氣泡
再將氣泡切斷細化以產生細微的氣泡

這種超細的奈米氣泡
具有在水中殘留數周至數月的特性。

每 1 cc 含有的氣泡數量

1,768 萬個

【測量條件】測量方法：粒子軌跡分析法（PTA 法）、
測量水：純水、水溫：40℃、流量：10L/ 分、水壓：200kPa、
環境條件：常溫大氣、平均粒徑：105.2nm。自社調查。

| 圖片為示意 |

奈米氣泡熱水器的洗淨效果驗證

實驗證明，使用含有奈米氣泡的熱水，可以減少引起汙漬的細菌菌落，讓汙漬不容易附著。

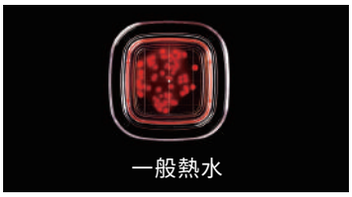

抑制汙漬菌落附著

讓引起紅色水漬原因菌減少 39%。

保持排水管線潔淨

讓管線內的髒汙更容易被沖刷，
減少殘留 18%。

減少水垢附著面積

可抑制礦物質成份的附著減少水垢
面積 28%。

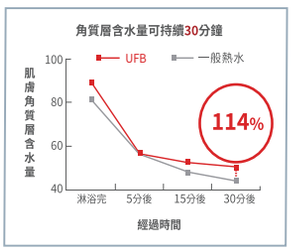

維持肌膚保濕

沐浴後的肌膚角質層含水量比一般熱
水相比增加 114%。

※ 此為特定條件下之洗淨效果，並非實際使用環境的實證結果。實際的洗淨效果會根據使用方法而有所不同。

REU-UA2426WFD-TR

Ultra Fine Bubble 屋內型24L強制排氣熱水器

液 16783321　天 16783322

NT. **57,600**

能源效率 第 2 級

日本原裝進口

外觀尺寸：W356xH503xD182mm
使用電源：110V/60Hz

- 結合獨家技術「奈米氣泡產生器」，相較一般熱水器擁有更強的洗淨力、抑菌力
- 自動水量伺服器 + 電腦溫調控制
- Q 機能
- 低NOx 燃燒系統
- 可選配溫控器 MC-601-TR / MC-145V-TR / BC-145V-TR

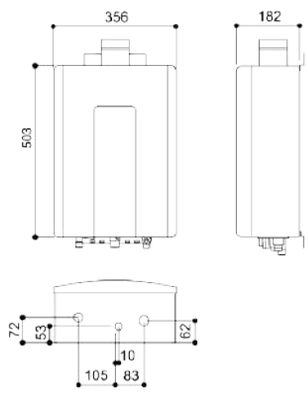

RUA-UC1628WF

UFB屋內型16L強制排氣熱水器

液 16802477　天 16802478

NT. **32,800**

能源效率 第 2 級

外觀尺寸：W350xH575xD180mm
使用電源：110V/60Hz
排氣管線：5 米 3 彎

- 日本製奈米氣泡產生器
- 全平面式玻璃觸控面板
- 搭載水量伺服器
- 浴缸湯量設定模式
- 多溫控器選配
- 分段火排，智控水溫

※ 本體溫控器不可外移
※ 可外接浴室溫控器1個及廚房用溫控器1個(另購品)

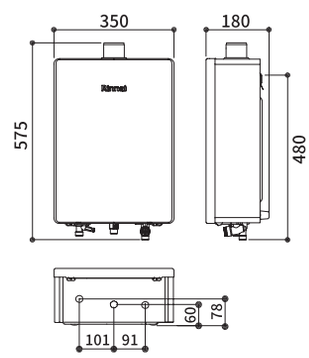

FE 強制排氣熱水器系列

消耗電功率業界最低，環保省能省荷包

採用獨家研發電源開關技術，省電一級棒。

快速達到設定溫度，冬暖夏涼不是夢

搭載林內百年溫度大數據晶片，無畏外界氣溫，控溫更精準快速。

MUA-C1620WF
屋內型 16L 強制排氣熱水器

液 16203058　天 16203059

能源效率 第 2 級

NT. **24,200**

外觀尺寸：W350xH575xD180mm
使用電源：110V/60Hz

- 分段火排，智控水溫
- 搭載水量伺服器
- 浴缸湯量設定模式
- 35-60°C 共 16 段水溫設定
- 多種安全模式
- 多溫控器選配

※可外接浴室溫控器1個及廚房用溫控器1個 (另購品)
※天然氣需使用 3m³ /hr 以上流量表

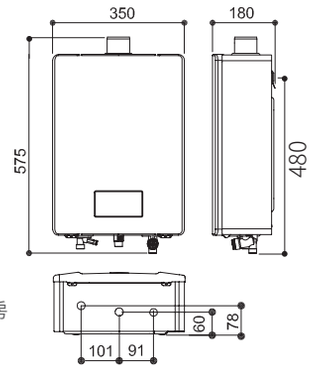

MUA-1203WF
屋內型 12L 強制排氣熱水器

液 16793864　天 16793865

能源效率 第 2 級

NT. **12,700**

外觀尺寸：W350xH658xD140mm
使用電源：110V/60Hz

- 分段火排，智控水溫
- 輕量化體積，節省安裝空間
- 上排式 DC 變頻馬達
- 35-60°C 共 16 段水溫設定
- 多種安全模式

※天然氣需使用 2.5m³ /hr 以上流量表

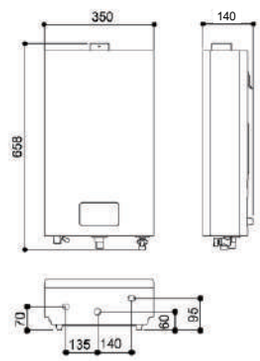

RF 自然排氣熱水器系列

MU-A1223RF
屋外型 12L 自然排氣熱水器

液 16790290　天 16790291

能源效率 第 2 級

NT. **9,100**

外觀尺寸：W410xH880xD240mm
使用電源：DC 1.5V

- 屋外型抗風罩
- 防空燒型銅製水盤
- 旋鈕式火力 / 撥桿式水量調整
- 多種安全模式
- 環保無氧製程銅熱交換器

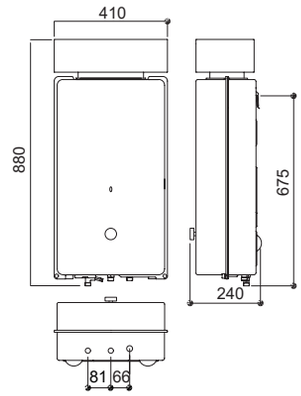

MU-A1223RFN
屋外型 12L 自然排氣熱水器

液 16790288　天 16790289

能源效率 第 2 級

NT. **8,900**

外觀尺寸：W400xH735xD250mm
使用電源：DC 1.5V

- 旋鈕式火力 / 撥桿式水量調整
- 多種安全模式
- 環保無氧製程銅熱交換器
- 防空燒型銅製水盤

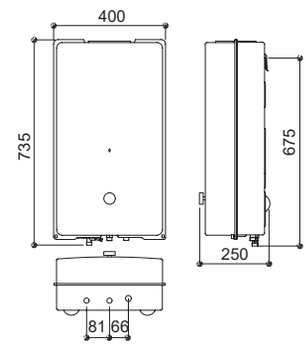

MU-A1023RF
屋外型 10L 自然排氣熱水器

液 16790286　天 16790287

能源效率 第 2 級

NT. **8,600**

外觀尺寸：W410xH880xD240mm
使用電源：DC 1.5V

- 屋外型抗風罩
- 防空燒型銅製水盤
- 旋鈕式火力 / 撥桿式水量調整
- 多種安全模式
- 環保無氧製程銅熱交換器

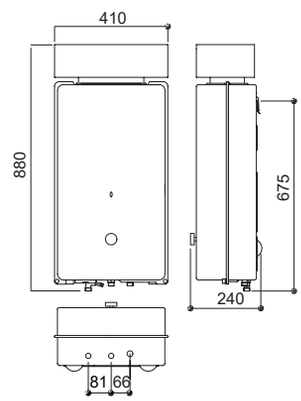

MU-A1023RFN
屋外型 10L 自然排氣熱水器

液 16790284　天 16790285

能源效率 第 2 級

NT. **7,500**

外觀尺寸：W400xH735xD250mm
使用電源：DC 1.5V

- 旋鈕式火力 / 撥桿式水量調整
- 多種安全模式
- 環保無氧製程銅熱交換器
- 防空燒型銅製水盤

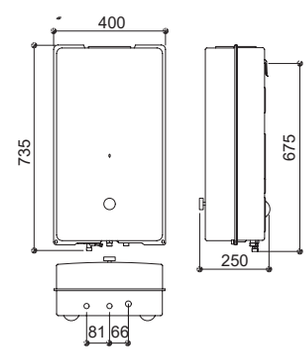

儲熱式電熱水器

REH-2063/3063/5064
儲熱式電熱水器

2063 26008167　3063 26008168　5064 26008169

NT. **16,400/20,300/32,900**

能源效率 第 3 級

能源效率 第 4 級
(REH-5064)

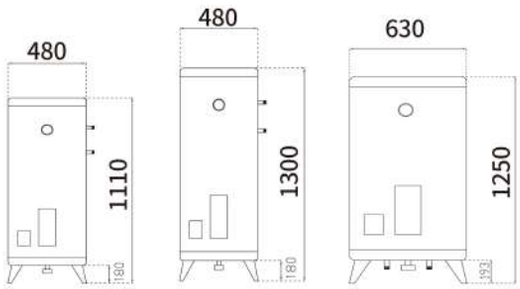

REH-2063	REH-3063	REH-5064
Ø480xH1110mm	Ø480xH1300mm	Ø630xH1250mm
220V/18A	220V/18A	220V/27A

- 不銹鋼 SUS 材質 (內膽 SUS#304、外桶 SUS#430)
- 防空燒安全裝置
- 填充式 PU 高密度發泡材質
- 保溫效力佳;冷熱分層,縮短加熱時間

REH-0862/1262/1562
儲熱式電熱水器

0862 26008164　1262 26008165　1562 26008166

NT. **11,900/13,700/14,800**

能源效率 第 2 級

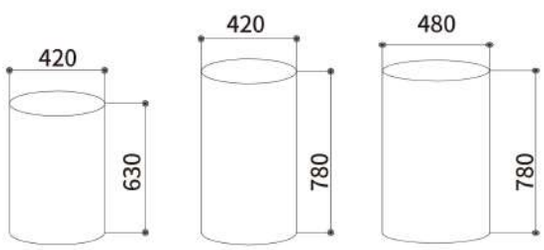

REH-0862	REH-1262	REH-1562
Ø420xH630mm	Ø420xH780mm	Ø480xH780mm
220V/27A	220V/18A	220V/18A

- 不銹鋼 SUS 材質 (內膽 SUS#304、外桶 SUS#430)
- 防空燒安全裝置
- 填充式 PU 高密度發泡材質
- 保溫效力佳;冷熱分層,縮短加熱時間

熱水器功能

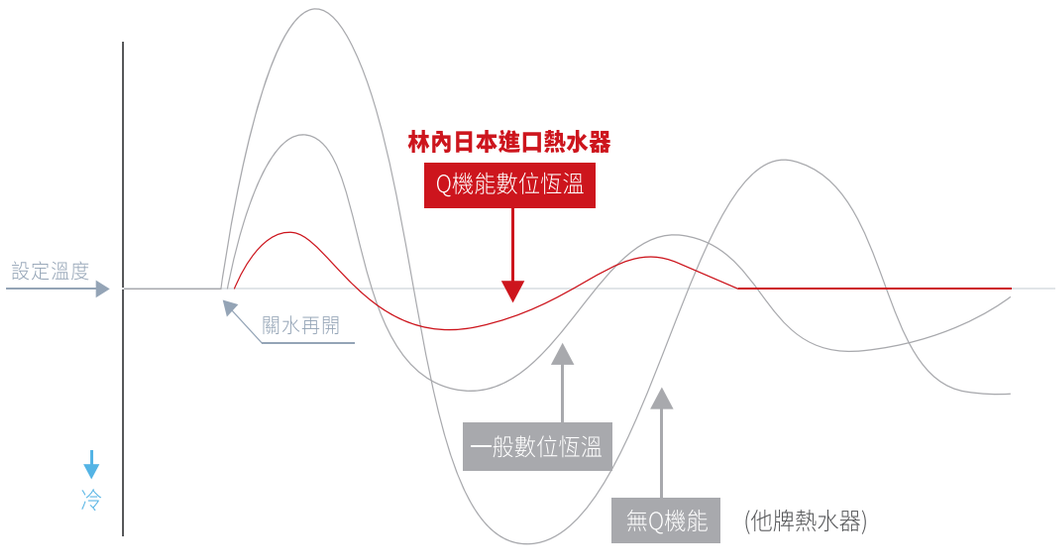

Q 機能設計

日本百年技術傳承，累積多年水溫及火量關係的數據資料庫，獨創以自動水量伺服器搭配新 FF+FB 電腦調溫控制技術，精準控制溫度，快速達到設定溫度。
於出水端設置溫度感知器，每次開啟熱水時，自動以上次瓦斯閥門開度大小控制火量，一開水就能迅速達到設定溫度並穩定供給熱水。
使用過程中，一秒檢測 12 次溫度，精準控制瓦斯量，維持水溫穩定並節省能源。

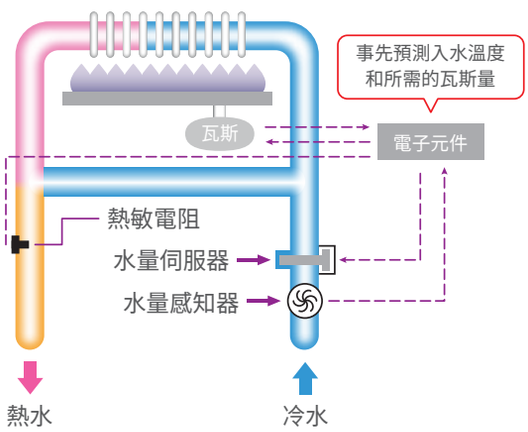

新 FF+FB 電腦調溫控制

使用電子元件的微電腦，瞬間對入水量 (水量感知器) 和出水溫 (熱敏電阻) 訊號及當時的瓦斯量進行運算，來預測入水溫及所需瓦斯量，以實現穩定的出水量和水溫。

多段火排設計

依照所需的溫升精準控制瓦斯燃燒量。
智慧型水量控制，冬天夏天一樣享受舒適熱水。

水量伺服器

不同季節的進水溫度不同，透過水量伺服器控制水量，能更快達到設定溫度，享受熱水更有效率。

安全裝置

熄火、過熱、殘火、過壓、沸騰、防空燒等安全裝置，使用更安心。

屋內型強制排氣熱水器

REU-A2426WF-TR
屋內型 24L 強制排氣熱水器

液 16187467　天 16187468

NT. **51,600**

能源效率 第 2 級

日本原裝進口

外觀尺寸：W350xH530xD170mm
使用電源：110V/60Hz

- 四段火排自動調整，控溫更精準
- 自動水量伺服器 + 新 FF+FB 電腦調溫控制
- Q 機能
- 數位恆溫設計
- 低 NOx 燃燒系統
- 可選配溫控器 MC-601-TR/MC-145V-TR/BC-145V-TR
  未搭配溫控器時，熱水器預設出水溫度 60°C

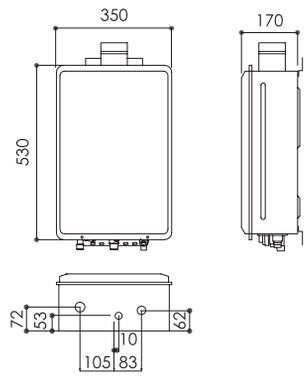

REU-A2426W-TR
屋外型 24L 強制排氣熱水器

液 16197388　天 16197389

NT. **43,080**

能源效率 第 2 級

日本原裝進口

外觀尺寸：W350xH530xD170mm
使用電源：110V/60Hz

- 四段火排自動調整，控溫更精準
- 自動水量伺服器 + 新 FF+FB 電腦調溫控制
- Q 機能
- 數位恆溫設計
- 低 NOx 燃燒系統
- 可選配溫控器 MC-601-TR/MC-145V-TR/BC-145V-TR
  未搭配溫控器時，熱水器預設出水溫度 60°C

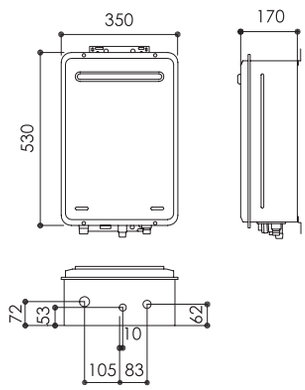

RCS-7TW
即熱循環迴水機

00328541

NT. **16,300**

外觀尺寸：W275xH422xD160mm
使用電源：110V/60Hz

- 提供即時熱水免等待
- 16 段手動設定功能
- 自動、手動切換
- 需有迴水管路
- 需搭配 13L 以上強制排氣熱水器

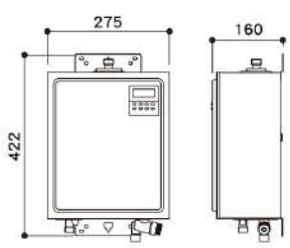

有線溫控器系列

BC-20
MUA-C1620WF/RUA-UC1628WF 專用浴室溫控器

16656336

NT. **5,400**

外觀尺寸：W163xH90xD23mm
使用電源：與熱水器有線連結

- 一台熱水器可搭配一個
- 優先設定水溫功能
- 水溫設定 / ECO 節能模式
- 浴缸湯量設定

BSC-20
MUA-C1620WF/RUA-UC1628WF 專用廚房溫控器

16656337

NT. **5,000**

外觀尺寸：W163xH90xD23mm
使用電源：與熱水器有線連結

- 一台熱水器可搭配一個
- 優先設定水溫功能
- 水溫設定 / ECO 節能模式

BC-145V-TR
UA2426/A2426/E2426/A3237 專用浴室有線溫控器

16799164

三年保固 限家庭用

NT. **8,000**

外觀尺寸：W195xH99xD15mm
使用電源：與熱水器有線連結
設置方式：壁掛式

- 需搭配 REU-A2426WF/REU-UA2426WFD/REU-A2426W/REU-E2426W/REU-A3237WF 機型使用
- 優先設定功能
- 時間顯示功能
- 調溫範圍 37~50°C

MC-145V-TR
UA2426/A2426/E2426/A3237 專用廚房有線溫控器

16799163

三年保固 限家庭用

NT. **5,580**

外觀尺寸：W120xH120xD17mm
使用電源：與熱水器有線連結
設置方式：壁掛式

- 需搭配 REU-A2426WF/REU-UA2426WFD/REU-A2426W/REU-E2426W/REU-A3237WF 機型使用
- 優先設定功能
- 中文語音提示
- 湯量設定功能
- 主溫控器調溫範圍 37-60°C
- 一般溫控器調溫範圍 37-50°C

BC-140V-1TR
浴室專用溫控器 多功能型

00298965

NT. **6,880**

三年保固 限家庭用

外觀尺寸：W195xH99xD23.5mm

- 溫度設定調整
- 浴缸湯量、溫度設定
- 需搭配 REU-V1613WFA-TR
- 中文語音提示
- 溫差式 SPA 韻律功能
- BC 系列最多搭配一個
- 優先使用功能
- 省電功能
- SC 系列最多搭配一個

BC-45-A-1TR
浴室專用浴室溫控器 簡易型

00303871

NT. **5,100**

三年保固 限家庭用

外觀尺寸：W195xH97xD22mm

- 溫度設定
- 需搭配 REU-V1613WFA-TR
- BC 系列最多搭配一個
- SC 系列最多搭配一個

SC-120-1TR
增設專用溫控器 簡易型

00298964

NT. **5,080**

三年保固 限家庭用

外觀尺寸：W128xH120xD20.6mm

- 溫度設定
- 省電功能
- 需搭配 REU-V1613WFA-TR
- BC 系列最多搭配一個
- SC 系列最多搭配一個

MC-601-TR
UA2426/A2426/E2426/A3237 專用有線溫控器

16190724

NT. **4,580**

三年保固 限家庭用

外觀尺寸：W90xH120xD20mm
使用電源：與熱水器有線連結
設置方式：壁掛式

- 需搭配 REU-UA2426WFD-TR/ REU-A2426WF-TR/ REU-A2426W-TR/REU-E2426W-TR/REU-A3237WF-TR 使用
- 同時安裝 2 個以上溫控器時，需指定其 1 為主溫控器
- 主溫控器調溫範圍 37-60°C
- 一般溫控器調溫範圍 37-50°C
- 搭配 REU-A3237WF-TR 時，可選溫度上限為 85°C，請於安裝時告知

緻溫系列瓦斯爐

外觀尺寸：W770xH129xD520mm
挖孔尺寸：W725xD465mm (R85)
適用 R85-R113 圓角

RB-A3760G(BR/BL)
檯面式緻溫玻璃三口爐

右單口 液 16780223　天 16780224
左單口 液 16780225　天 16780226

能源效率 第 1 級

NT. **25,850**

- 配備日本進口 Si 感溫爐頭
- 140°C-220°C 五段定溫
- 最長 240 分鐘定時
- 四種便利烹調模式
- 鍋離小火裝置
- 超時熄火、燒焦熄火等安全裝置

※ 小爐口僅搭載熄火安全裝置

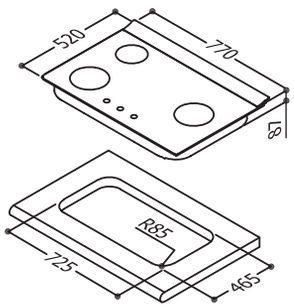

外觀尺寸：W770xH129xD520mm
挖孔尺寸：W725xD465mm (R85)
適用 R85-R113 圓角

RB-A2760G(B)
檯面式緻溫玻璃雙口爐

液 16780221　天 16780222

能源效率 第 1 級

NT. **23,350**

- 配備日本進口 Si 感溫爐頭
- 140°C-220°C 五段定溫
- 最長 240 分鐘定時
- 四種便利烹調模式
- 鍋離小火裝置
- 超時熄火、燒焦熄火等安全裝置

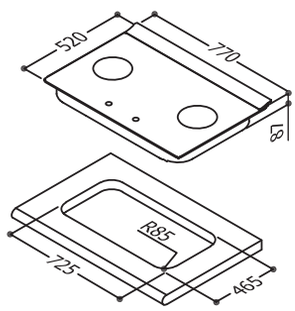

外觀尺寸：W755xH148xD435mm
挖孔尺寸：W670xD350mm (R85)
適用 W660-680 X D350-403 (R85) 挖孔

RB-A2660G(B)
檯面式緻溫玻璃雙口爐

液 16780219　天 16780220

能源效率 第 1 級

NT. **21,850**

- 配備日本進口 Si 感溫爐頭
- 140°C-220°C 五段定溫
- 最長 240 分鐘定時
- 四種便利烹調模式
- 鍋離小火裝置
- 超時熄火、燒焦熄火等安全裝置

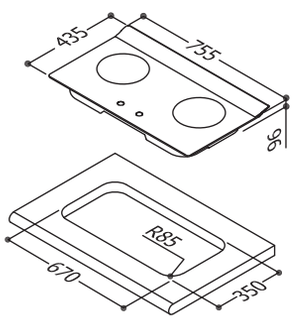

外觀尺寸：W770xH129xD520mm
挖孔尺寸：W725xD465mm (R85)
適用 R85-R113 圓角

RB-A3760S(R)/(L)
檯面式緻溫不鏽鋼三口爐

右單口 液 16780231 天 16780232
左單口 液 16780233 天 16780234

能源效率 第 1 級

NT. **24,350**

- 配備日本進口 Si 感溫爐頭
- 140°C-220°C 五段定溫
- 最長 240 分鐘定時
- 四種便利烹調模式
- 鍋離小火裝置
- 超時熄火、燒焦熄火等安全裝置

※ 小爐口僅搭載熄火安全裝置

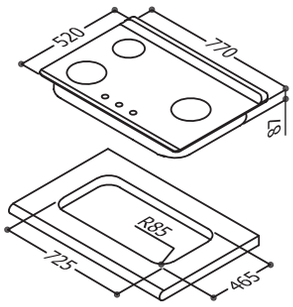

外觀尺寸：W770xH129xD520mm
挖孔尺寸：W725xD465mm (R85)
適用 R85-R113 圓角

RB-A2760S
檯面式緻溫不鏽鋼雙口爐

液 16780229 天 16780230

能源效率 第 1 級

NT. **21,850**

- 配備日本進口 Si 感溫爐頭
- 140°C-220°C 五段定溫
- 最長 240 分鐘定時
- 四種便利烹調模式
- 鍋離小火裝置
- 超時熄火、燒焦熄火等安全裝置

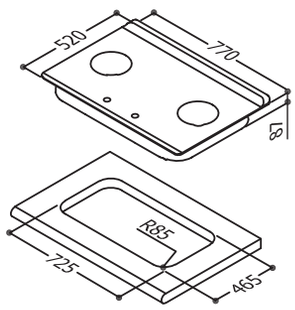

外觀尺寸：W755xH148xD435mm
挖孔尺寸：W670xD350mm (R85)
適用 W660-680 X D350-403 (R85) 挖孔

RB-A2660S
檯面式緻溫不鏽鋼雙口爐

液 16780227 天 16780228

能源效率 第 1 級

NT. **20,350**

- 配備日本進口 Si 感溫爐頭
- 140°C-220°C 五段定溫
- 最長 240 分鐘定時
- 四種便利烹調模式
- 鍋離小火裝置
- 超時熄火、燒焦熄火等安全裝置

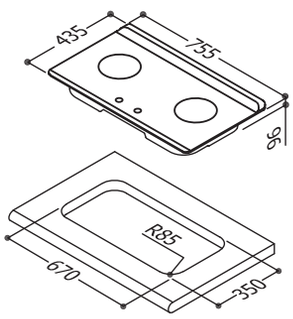

外觀尺寸：W720xH225xD470mm
挖孔尺寸：W660xD317mm (R0)

RBTS-A2660G(B)
嵌入式緻溫玻璃雙口爐

液 16780217 天 16780218

能源效率 第 1 級

NT. **18,950**

- 配備日本進口 Si 感溫爐頭
- 140°C-220°C 五段定溫
- 最長 240 分鐘定時
- 四種便利烹調模式
- 鍋離小火裝置
- 超時熄火、燒焦熄火等安全裝置

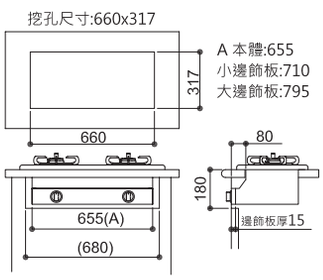

彩焱系列瓦斯爐

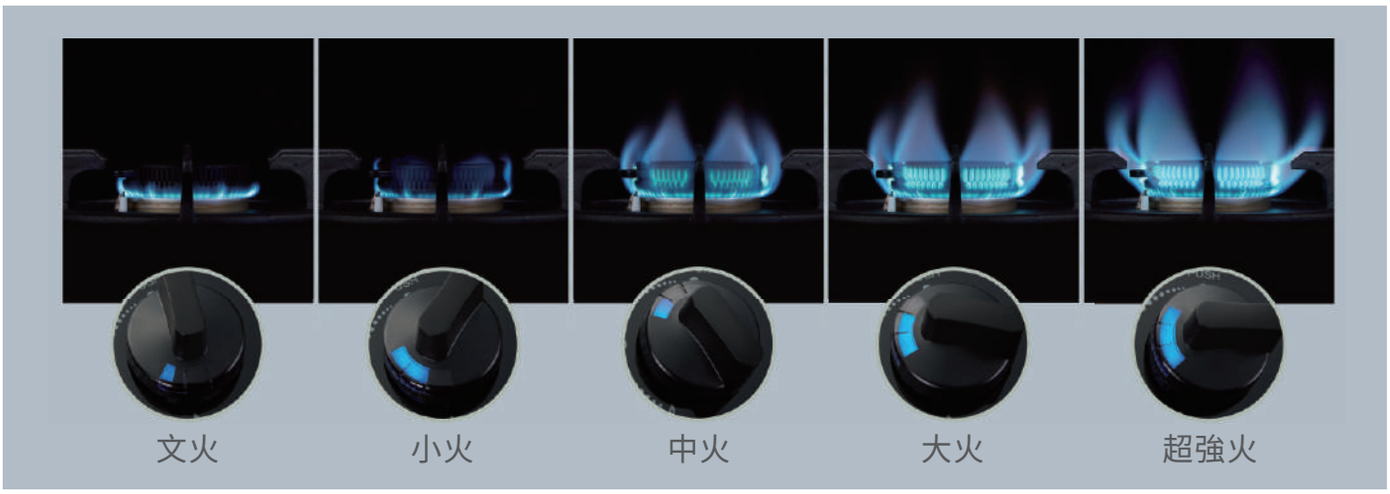

精準控火 5 種火力 變化細微

三層火構造可精準調節出火量大小，從細緻文火到超強火皆可隨心所欲，
快速調整到最滿意的火焰，靈活操作、操作上手。

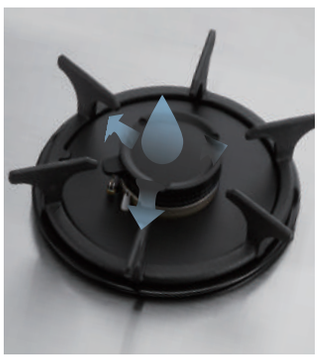

新式導流槽

溢出的湯汁可透過爐頭引流設計避開出火孔避免阻塞，解決因雜質燃燒造成火焰參差不齊、鍋底焦黑困擾。

LED 藍光旋鈕

藍光隨火力大小同步變化，不用彎腰便能掌握火侯。異常熄火時會顯示紅光，提升安全性。
(RB-L2600G(B)、不鏽鋼機種除外)

雙口定時功能

可針對各別爐口進行定時，最長可設定至 240 分鐘，無定時狀態下預設 120 分鐘自動熄火。
(限 RB-L2620G(B) 機種)

RF 無線射頻連動

透過 RF 無線射頻，即同步啟動排油煙機，並依瓦斯爐火力大小，自動調節排油煙機風速變化。
(限 RB-L2680G(B) 機種)

外觀尺寸：W770xH129xD520mm
挖孔尺寸：W725xD465mm (R85)
適用 R85-R113 圓角

RB-L3710G(BR/BL)
檯面式彩焱玻璃三口爐

右單口 液 16686411 天 16686412
左單口 液 16686413 天 16686414

能源效率 第 1 級

NT. **22,500**

- Triple Flame 日本最新技術三層火設計
- 新式導流槽防漏設計
- 精準控火，調節火量大小
- LED 藍光旋鈕
- 警示紅光設計，提升安全性

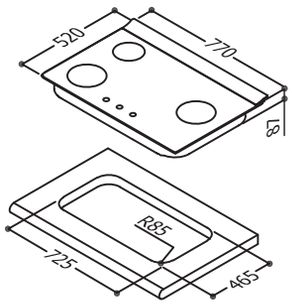

外觀尺寸：W755xH145xD435mm
挖孔尺寸：W670xD350mm (R85)
適用 W660-680xD350-403(R85) 挖孔

RB-L2680G(B)
檯面式彩焱玻璃雙口爐

液 16756529 天 16756528

能源效率 第 1 級

NT. **21,000**

- Triple Flame 日本最新技術三層火設計
- 新式導流槽防漏設計
- 精準控火，調節火量大小
- LED 藍光旋鈕
- 警示紅光設計，提升安全性

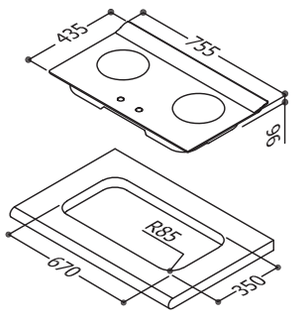

外觀尺寸：W770xH129xD520mm
挖孔尺寸：W725xD465mm (R85)
適用 R85-R113 圓角

RB-L2710G(B)
檯面式彩焱玻璃雙口爐

液 16756535 天 16756534

能源效率 第 1 級

NT. **19,500**

- Triple Flame 日本最新技術三層火設計
- 新式導流槽防漏設計
- 精準控火，調節火量大小
- LED 藍光旋鈕
- 警示紅光設計，提升安全性

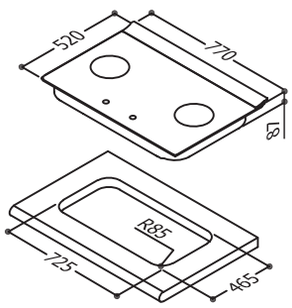

彩焱系列瓦斯爐

外觀尺寸：W755xH145xD435mm
挖孔尺寸：W670xD350mm (R85)
適用 W660-680xD350-403(R85) 挖孔

RB-L2620G(B)
檯面式彩焱玻璃雙口爐

液 16756531　天 16756530

能源效率 第 1 級

NT. **20,000**

- Triple Flame 日本最新技術三層火設計
- 新式導流槽防漏設計
- 精準控火，調節火量大小
- LED 藍光旋鈕
- 警示紅光設計，提升安全性
- 無定時狀態下 120 分鐘連續使用熄火

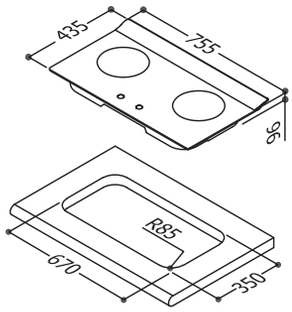

外觀尺寸：W755xH145xD435mm
挖孔尺寸：W670xD350mm (R85)
適用 W660-680xD350-403(R85) 挖孔

RB-L2610G(B)
檯面式彩焱玻璃雙口爐

液 16756533　天 16756532

能源效率 第 1 級

NT. **18,500**

- Triple Flame 日本最新技術三層火設計
- 新式導流槽防漏設計
- 精準控火，調節火量大小
- LED 藍光旋鈕
- 警示紅光設計，提升安全性

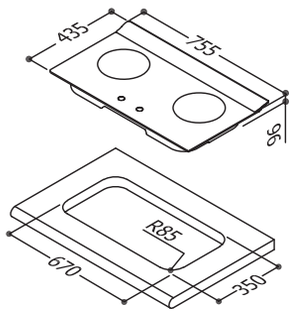

外觀尺寸：W755xH145xD435mm
挖孔尺寸：W670xD350mm (R85)
適用 W660-680xD350-403(R85) 挖孔

RB-L2600G(B)
檯面式彩焱玻璃雙口爐

液 16686407　天 16686408

能源效率 第 1 級

NT. **17,000**

- Triple Flame 日本最新技術三層火設計
- 新式導流槽防漏設計
- 精準控火，調節火量大小

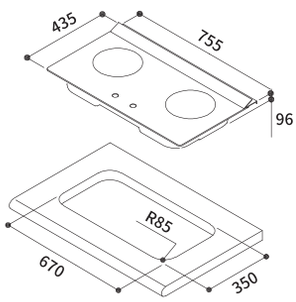

外觀尺寸：W707xH230xD455mm
挖孔尺寸：W660xD317mm (R0)

RBTS-L260S
嵌入式彩焱不銹鋼雙口爐

液 16728378　天 16728379

能源效率 第 1 級

NT. **11,800**

- Triple Flame 日本最新技術三層火設計
- 階梯式防漏設計，獨創導流槽引流
- 精準控火，調節火量大小
- 不銹鋼髮絲紋處理
- 堅固耐用、表面易於清潔
- 爐架輕量化、表層粗面化處理
- 支腳避開火焰設計，熱能不分散
- 旋鈕握柄加寬構造，輕鬆不費力

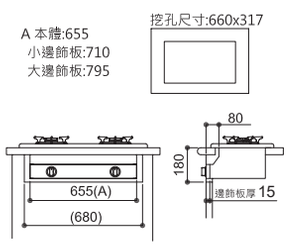

RB-L3700S(R/L)
檯面式彩焱不銹鋼三口爐

外觀尺寸：W770xH129xD520mm
挖孔尺寸：W725xD465mm (R85)
適用 R85-R113 圓角

右單口 液 16726691 天 16726692
左單口 液 16726689 天 16726690

能源效率 第 1 級

NT. **17,500**

- Triple Flame 日本最新技術三層火設計
- 階梯式防漏設計，獨創導流槽引流
- 精準控火，調節火量大小
- 不銹鋼髮絲紋處理
- 堅固耐用、表面易於清潔
- 爐架輕量化、表層粗面化處理
- 支腳避開火焰設計，熱能不分散
- 旋鈕握柄加寬構造，輕鬆不費力

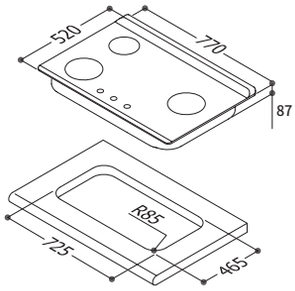

RB-L2700S
檯面式彩焱不銹鋼雙口爐

外觀尺寸：W770xH129xD520mm
挖孔尺寸：W725xD465mm (R85)
適用 R85-R113 圓角

液 16726693 天 16726694

能源效率 第 1 級

NT. **14,500**

- Triple Flame 日本最新技術三層火設計
- 階梯式防漏設計，獨創導流槽引流
- 精準控火，調節火量大小
- 不銹鋼髮絲紋處理
- 堅固耐用、表面易於清潔
- 爐架輕量化、表層粗面化處理
- 支腳避開火焰設計，熱能不分散
- 旋鈕握柄加寬構造，輕鬆不費力

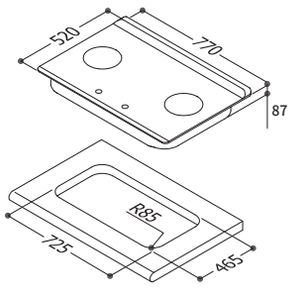

RB-L2600S
檯面式彩焱不銹鋼雙口爐

外觀尺寸：W755xH145xD435mm
挖孔尺寸：W670xD350mm (R85)
適用 W660-680xD350-403(R85) 挖孔

液 16726695 天 16726696

能源效率 第 1 級

NT. **13,500**

- Triple Flame 日本最新技術三層火設計
- 階梯式防漏設計，獨創導流槽引流
- 精準控火，調節火量大小
- 不銹鋼髮絲紋處理
- 堅固耐用、表面易於清潔
- 爐架輕量化、表層粗面化處理
- 支腳避開火焰設計，熱能不分散
- 旋鈕握柄加寬構造，輕鬆不費力

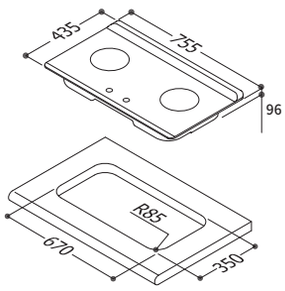

內焰系列瓦斯爐

火力集中 一級能效

有效阻隔環境氣流，焰束強力聚集不外溢，達到52% 高熱能效率，省能源也省開銷。

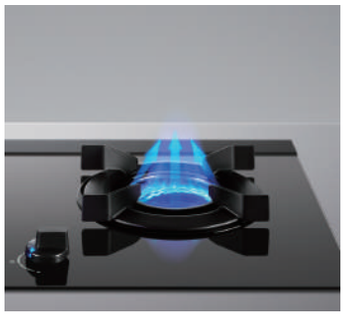

防風穩焰結構

藏焰於內不容易受氣流干擾，維持爐焰穩定燃燒不飄移料理起來，更加從容安心。

減少水分蒸散

小火烹煮時不接觸鍋具，食材水分流失更少，加熱溫度剛剛好。

微火控溫功能

微火穩定保溫，食材不易燒焦，保持剛煮好的最佳美味。

新品
上市

外觀尺寸：W860xH143xD466mm
挖孔尺寸：W815xD405mm (R0)

RB-N3811G(B)
檯面式內焰玻璃三口爐

液 26000709　天 26000710

能源效率
第 1 級

NT. **19,000**

- 日本專利內焰技術，火力更集中
- 火焰集中，高保溫性與保水性
- 平整化吸氣遮罩爐面更美觀
- 不鏽鋼湯盤設計，方便易清潔
- LED 藍光旋鈕，火力可目視化
- 熄火安全裝置

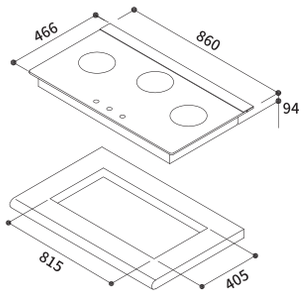

新品上市

外觀尺寸：W755xH145xD415mm
挖孔尺寸：W670xD350mm (R85)

RB-N2681G(B)
檯面式內焰玻璃雙口爐

液 26000707 天 26000708

能源效率 第 1 級

NT. **17,500**

- 日本專利內焰技術，火力更集中
- 火焰集中，高保溫性與保水性
- 平整化吸氣遮罩爐面更美觀
- 不鏽鋼湯盤設計，方便易清潔
- LED 藍光旋鈕，火力可目視化
- 熄火安全裝置
- RF 無線射頻感應連動

※【連動系列需搭配具連動功能機種】
連動系列排油煙機：
RH-9391R、RH-8790R、RH-9790R

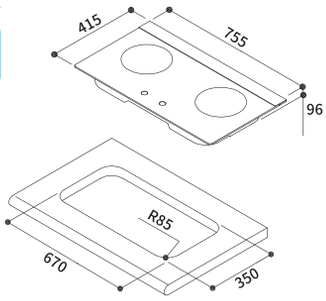

新品上市

外觀尺寸：W755xH145xD415mm
挖孔尺寸：W670xD350mm (R85)

RB-N2621G(B)
檯面式內焰玻璃雙口爐

液 26000705 天 26000706

能源效率 第 1 級

NT. **17,000**

- 日本專利內焰技術，火力更集中
- 火焰集中，高保溫性與保水性
- 平整化吸氣遮罩爐面更美觀
- 不鏽鋼湯盤設計，方便易清潔
- LED 藍光旋鈕，火力可目視化
- 熄火安全裝置
- 雙口定時功能

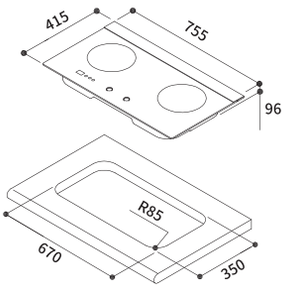

新品上市

外觀尺寸：W755xH145xD415mm
挖孔尺寸：W670xD350mm (R85)

RB-N2611G(B)
檯面式內焰玻璃雙口爐

液 26000703 天 26000704

能源效率 第 1 級

NT. **15,500**

- 日本專利內焰技術，火力更集中
- 火焰集中，高保溫性與保水性
- 平整化吸氣遮罩爐面更美觀
- 不鏽鋼湯盤設計，方便易清潔
- LED 藍光旋鈕，火力可目視化
- 熄火安全裝置

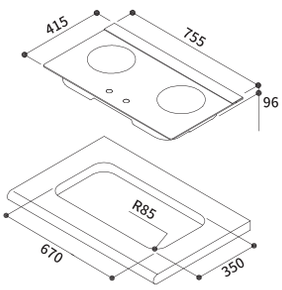

內焰系列瓦斯爐

新品上市

外觀尺寸：W755xH145xD415mm
挖孔尺寸：W670xD350mm (R85)

MB-N2601G(B)
檯面式內焰玻璃雙口爐

液 26000701 天 26000702

NT. **13,700**

能源效率 第 1 級

- 日本專利內焰技術，火力更集中
- 火焰集中，高保溫性與保水性
- 平整化吸氣遮罩爐面更美觀
- 不鏽鋼湯盤設計，方便易清潔
- 熄火安全裝置

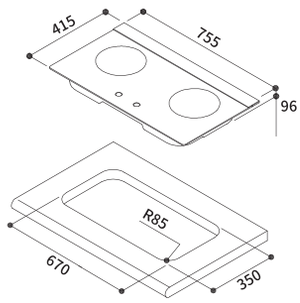

新品上市

外觀尺寸：W310xH127xD520mm
挖孔尺寸：W268xD490mm (R0)

RB-N1201G(B)
檯面式內焰玻璃單口爐

液 26000699 天 26000700

NT. **7,550**

能源效率 第 2 級

- 日本專利內焰技術，火力更集中
- 火焰集中，高保溫性與保水性
- 平整化吸氣遮罩爐面更美觀
- 不鏽鋼湯盤設計，方便易清潔
- 熄火安全裝置

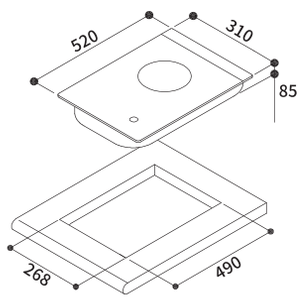

新品上市

外觀尺寸：W750xH145xD435mm
挖孔尺寸：W670xD350mm (R85)

MB-N2601S
檯面式內焰不鏽鋼雙口爐

液 26000711 天 26000712

NT. **9,700**

能源效率 第 1 級

- 日本專利內焰技術，火力更集中
- 火焰集中，高保溫性與保水性
- 不鏽鋼湯盤設計，方便易清潔
- 熄火安全裝置

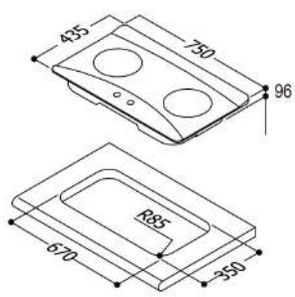

新品
上市

外觀尺寸：W707xH224xD459mm
挖孔尺寸：W660xD317mm

MBTS-N2601S
嵌入式內焰不鏽鋼雙口爐

液 26000697 天 26000698

能源效率
第 1 級

NT. **8,850**

- 日本專利內焰技術，火力更集中
- 火焰集中，高保溫性與保水性
- 不鏽鋼湯盤設計，方便易清潔
- 熄火安全裝置

A 本體:655
小邊飾板:710
大邊飾板:795

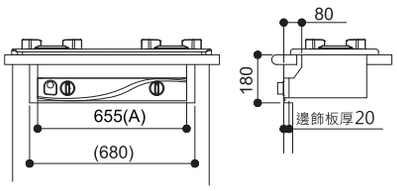

新品
上市

外觀尺寸：W702xH212xD422mm

MTS-N2701S
台爐式內焰不鏽鋼雙口爐

液 26000695 天 26000696

能源效率
第 1 級

NT. **8,550**

- 日本專利內焰技術，火力更集中
- 火焰集中，高保溫性與保水性
- 不鏽鋼湯盤設計，方便易清潔
- 熄火安全裝置

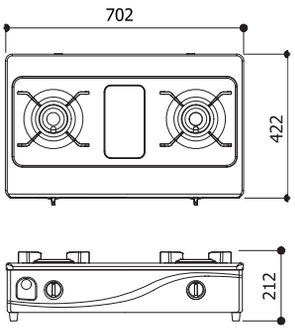

極炎系列瓦斯爐

日本技術　雙環火爐頭

業界雙口檯面爐　火力最旺　強火力 10.6kW
火焰飽滿，熱力均勻，大火強勁，小火穩定

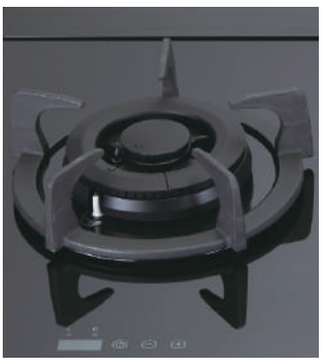

寬幅鑄鐵爐架

鑄鐵耐用性高，不易生鏽，寬幅爐架適用各種鍋具且防滑。

全密閉式防漏設計

可防止湯汁流入機體，延長使用壽命，更方便清潔。

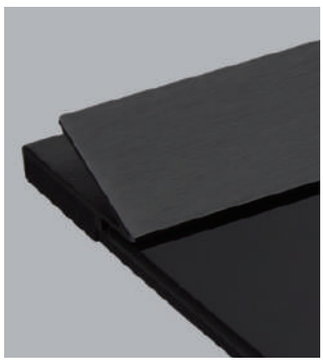

高效能吸氣遮罩

良好的進氣效果，可調節空氣、協助提升熱效率，達到節能之效。

適用市面多數檯面尺寸

適合大部分爐具安裝尺寸，符合多數檯面安裝需求，舊換新的最佳選擇！

外觀尺寸：W770xH158xD520mm
挖孔尺寸：W725xD465mm (R85)
適用 R85-R113 圓角

RB-M2720G(B)
檯面式極炎玻璃雙口爐

液 16441430　天 16441431

能源效率 第 3 級

NT. **19,600**

- 日本原裝進口雙環火爐頭
- 雙口火力強達 10.6kW
- LED 藍光旋鈕、輕鬆點火設計
- 雙口定時功能設計
- 全密封式防漏設計
- 寬幅鑄鐵爐架及高效能吸氣遮罩

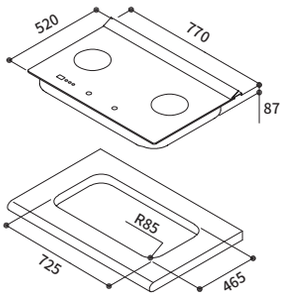

外觀尺寸：W770xH158xD520mm
挖孔尺寸：W725xD465mm (R85)
適用 R85-R113 圓角

RB-M2710G(B)
檯面式極炎玻璃雙口爐

液 16441432　天 16441429

能源效率 第 3 級

NT. **18,300**

- 日本原裝進口雙環火爐頭
- 雙口火力強達 10.6kW
- LED 藍光旋鈕
- 全密封式防漏設計
- 寬幅鑄鐵爐架及高效能吸氣遮罩

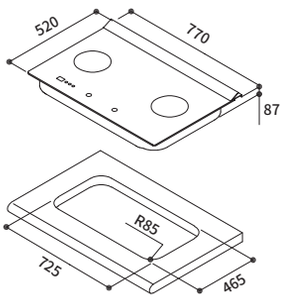

外觀尺寸：W755xH170xD435mm
挖孔尺寸：W670xD350mm (R85)
適用 W660-680xD350-403(R85) 挖孔

RB-M2620G(B)
檯面式極炎玻璃雙口爐

液 16414851　天 16414852

能源效率 第 3 級

NT. **18,300**

- 日本原裝進口雙環火爐頭
- 雙口火力強達 10.6kW
- LED 藍光旋鈕
- 雙口定時功能設計
- 全密封式防漏設計
- 寬幅鑄鐵爐架及高效能吸氣遮罩

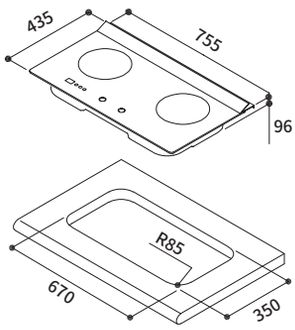

外觀尺寸：W770xH158xD520mm
挖孔尺寸：W725xD465mm (R85)
適用 R85-R113 圓角

RB-M2700G(B)
檯面式極炎玻璃雙口爐

液 16441433　天 16441434

能源效率 第 3 級

NT. **16,800**

- 日本原裝進口雙環火爐頭
- 雙口火力強達 10.6kW
- 全密封式防漏設計
- 寬幅鑄鐵爐架及高效能吸氣遮罩

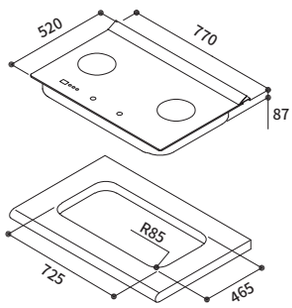

外觀尺寸：W755xH170xD435mm
挖孔尺寸：W670xD350mm (R85)
適用 W660-680xD350-403(R85) 挖孔

RB-M2610G(B)
檯面式極炎玻璃雙口爐

液 16441435　天 16441436

能源效率 第 3 級

NT. **16,800**

- 日本原裝進口雙環火爐頭
- 雙口火力強達 10.6kW
- LED 藍光旋鈕
- 全密封式防漏設計
- 寬幅鑄鐵爐架及高效能吸氣遮罩

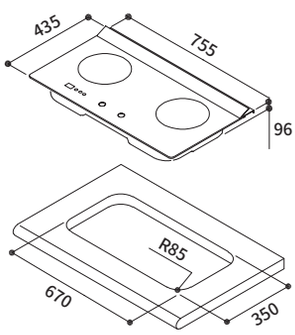

外觀尺寸：W755xH170xD435mm
挖孔尺寸：W670xD350mm (R85)
適用 W660-680xD350-403(R85) 挖孔

RB-M2600G(B)
檯面式極炎玻璃雙口爐

液 16441437　天 16441438

能源效率 第 3 級

NT. **15,300**

- 日本原裝進口雙環火爐頭
- 雙口火力強達 10.6kW
- 全密封式防漏設計
- 寬幅鑄鐵爐架及高效能吸氣遮罩

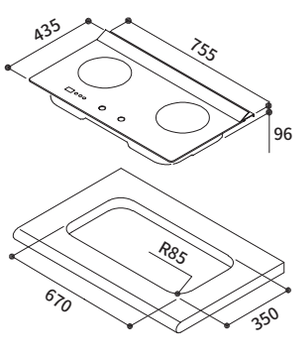

感溫系列瓦斯爐

日本感溫爐頭溫度感應機制

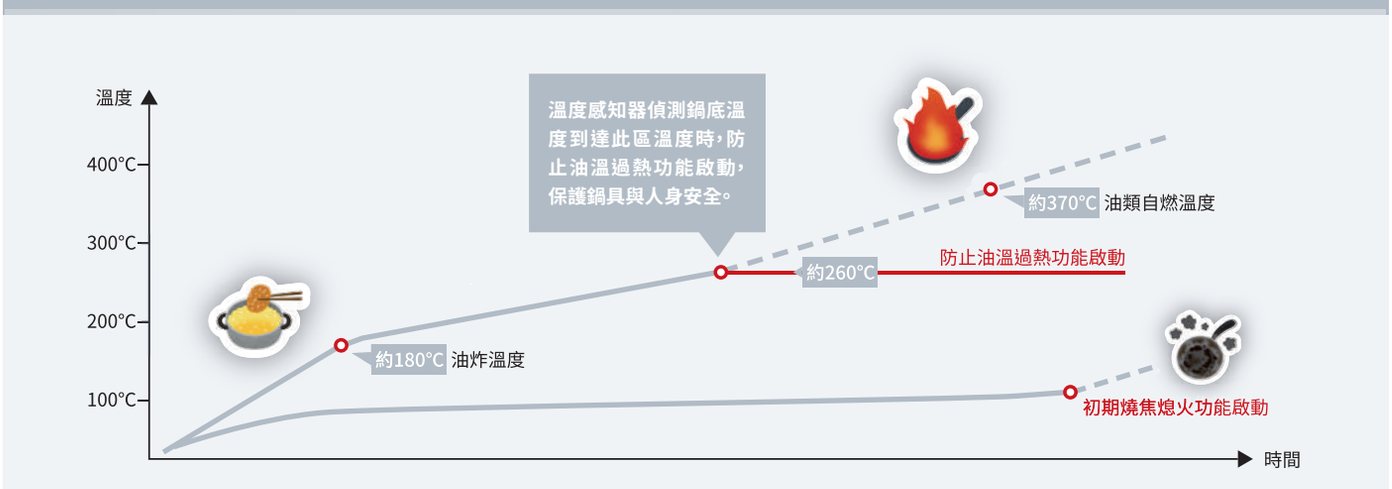

溫度感知器

溫度感知器可偵測鍋底溫度，全面守護料理安全。

防漏設計

可有效引導湯汁到檯面，減少流入爐體之機會，保護爐體、易清潔。

超時熄火功能

萬一忘記關火，也會在 2 小時後自動熄火。

外觀尺寸：W755xH148xD415mm
挖孔尺寸：W670xD350mm (R85)

MB-Q230G(B)
檯面式感溫玻璃雙口爐

液 16321148　天 16321147

能源效率 第 1 級

NT. **17,000**

- 日本原裝進口感溫爐頭
- 業界首創雙口感溫
- 智慧感溫模式更進化
- 防止油溢過熱功能
- 初期燒焦、超時熄火功能
- 蜂鳴聲警示功能
- 輕鬆點火設計
- 電池更換指示燈

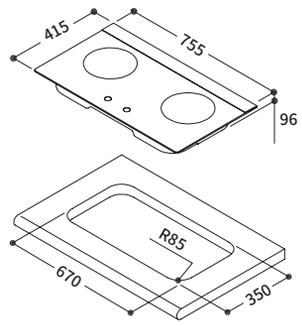

外觀尺寸：W720xH225xD470mm
挖孔尺寸：W660xD317mm (R0)

MBTS-Q230G(B)
嵌入式感溫玻璃雙口爐

液 16321146　天 16321149

能源效率 第 1 級

NT. **14,100**

- 日本原裝進口感溫爐頭
- 業界首創雙口感溫
- 智慧感溫模式更進化
- 防止油溢過熱功能
- 初期燒焦、超時熄火功能
- 蜂鳴聲警示功能
- 輕鬆點火設計
- 電池更換指示燈

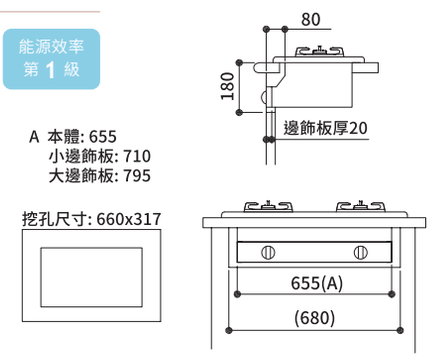

外觀尺寸：W700xH225xD443mm

MTS-Q230G(B)
台爐式感溫玻璃雙口爐

液 16321150　天 16321151

能源效率 第 1 級

NT. **12,100**

- 日本原裝進口感溫爐頭
- 業界首創雙口感溫
- 業界首創玻璃天板台爐
- 智慧感溫模式更進化
- 防止油溢過熱功能
- 初期燒焦、超時熄火功能
- 蜂鳴聲警示功能
- 輕鬆點火設計
- 電池更換指示燈

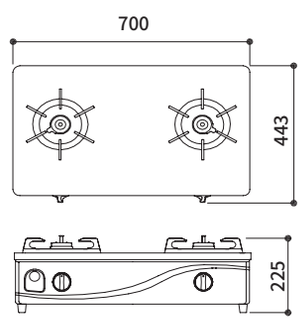

外觀尺寸：W702xH217xD443mm

MTS-Q230S
台爐式感溫不銹鋼雙口爐

液 16504958　天 16504957

能源效率 第 1 級

NT. **11,000**

- 日本原裝進口感溫爐頭
- 業界首創雙口感溫
- 智慧感溫模式更進化
- 防止油溢過熱功能
- 初期燒焦、超時熄火功能
- 蜂鳴聲警示功能
- 輕鬆點火設計
- 電池更換指示燈

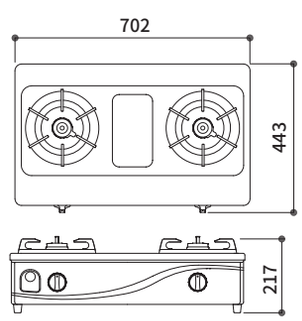

防漏系列瓦斯爐

＊檯面式瓦斯爐尺寸圖所示高度，為瓦斯入口到流理台(檯面)之高度

外觀尺寸：W770xH155xD510mm
挖孔尺寸：W725xD465mm (R85)

MB-D3700G(BR/BL)
檯面式防漏玻璃三口爐

右單口 液 16571239 天 16571238
左單口 液 16571241 天 16571240

能源效率 第 2 級

NT. **11,460**

- 黑色強化玻璃天板
- 階梯式天板押板
- 鈑金爐架

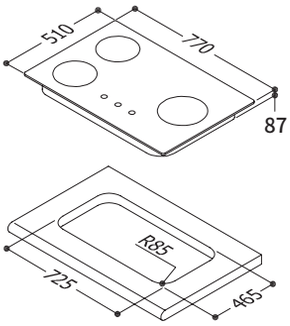

外觀尺寸：W755xH165xD435mm
挖孔尺寸：W670xD350mm (R85)

MB-D2600G(B)
檯面式防漏玻璃雙口爐

液 16571237 天 16571236

能源效率 第 2 級

NT. **7,900**

- 黑色強化玻璃天板
- 階梯式天板押板
- 鈑金爐架

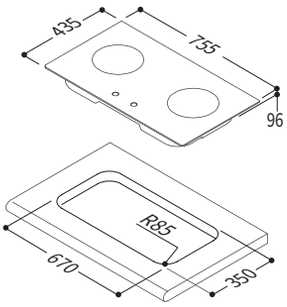

進口檯面爐

三年保固 限家庭用

曾榮獲日本 Good Design 大賞

外觀尺寸：W853xH130xD434mm
挖孔尺寸：W815xD405mm (R0)

RB-3CGT-TR
檯面式內焰玻璃三口爐

液 26001833 天 26001834

NT. **42,200**

能源效率 第 3 級

日本原裝進口

- 日本專利內焰爐頭
- 德國 SCHOTT 陶瓷玻璃天板
- 定時旋鈕 (左爐頭)，簡易操作
- 智慧定時，安全便利
- 集油湯盤，容易清潔
- 熄火安全裝置

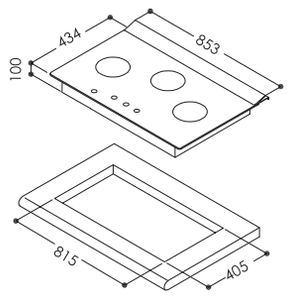

三年保固 限家庭用

曾榮獲日本 Good Design 大賞

外觀尺寸：W853xH130xD434mm
挖孔尺寸：W815xD405mm (R0)

RB-3CGN-TR
檯面式內焰玻璃三口爐

液 26002278 天 26002279

NT. **39,280**

能源效率 第 3 級

日本原裝進口

- 日本專利內焰爐頭
- 德國 SCHOTT 陶瓷玻璃天板
- 集油湯盤，容易清潔
- 熄火安全裝置

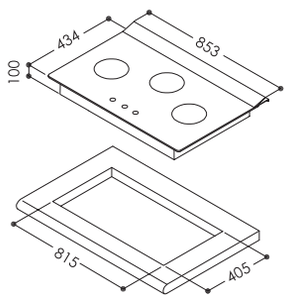

三年保固 限家庭用

曾榮獲日本 Good Design 大賞

外觀尺寸：W738xH130xD434mm
挖孔尺寸：W703xD403mm (R0)

RB-2CGT-TR
檯面式內焰玻璃雙口爐

液 16567942 天 16567941

NT. **36,300**

能源效率 第 3 級

日本原裝進口

- 日本專利內焰爐頭
- 德國 SCHOTT 陶瓷玻璃天板
- 定時功能 (僅左爐頭)
- 智慧定時，安全便利
- 集油湯盤，容易清潔
- 熄火安全裝置

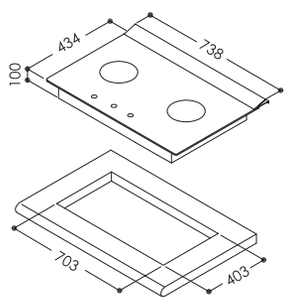

進口爐連烤

優雅享受日系廚房一機多工的美好

豐盛的烹飪時光

燉煮、油炸、燒烤一機到底

一體成形讓料理空間與效率最大化

瓦斯爐與烤箱的組合，一機雙享，為廚房省下了更多的空間外，料理設定免煩惱一鍵搞定

按壓式火力控制鈕搭配兒童安全鎖

爐頭、烤箱提供多種料理模式

遠紅外線烤起來更加美味

LiSSE 爐連烤烤箱搭載，遠紅外線陶瓷燃燒器

遠近紅外線原理作用下，料理可達外層酥脆、內層多汁

多樣化機能提供多元的料理可能

定溫智慧爐頭

左右爐頭搭載大火快炒功能
大火快炒、文火燉煮皆可對應

炊飯功能

內建炊飯功能
可用後方小爐頭自動炊煮米飯

非油炸料理

烤雞、烤魚等非油炸物也可輕鬆上菜

自動燒烤功能

魚乾、魚切片、烤全魚，根據使用情況選擇，一鍵完成料理

進口爐連烤

安心 Si 感溫爐頭

寬幅火力 (左右爐頭)

4.2kW **強火** / 適合大火快炒料理，0.37kW **文火** / 適合煮飯慢燉煮

大火快炒模式 (左爐頭)

放寬溫度感知器感測溫度範圍，提供高達 290° C 的烹調模式

多重安全機制

日本特製溫度感知爐頭，在料理異常溫度情況發生時，初期就啟動燒焦熄火功能

當需要長時間燉煮料理時，溫度感知器若感應到異常升溫、異常過熱、因燉煮食物導致鍋底燒焦時會自動熄火

Si 溫度感知機能

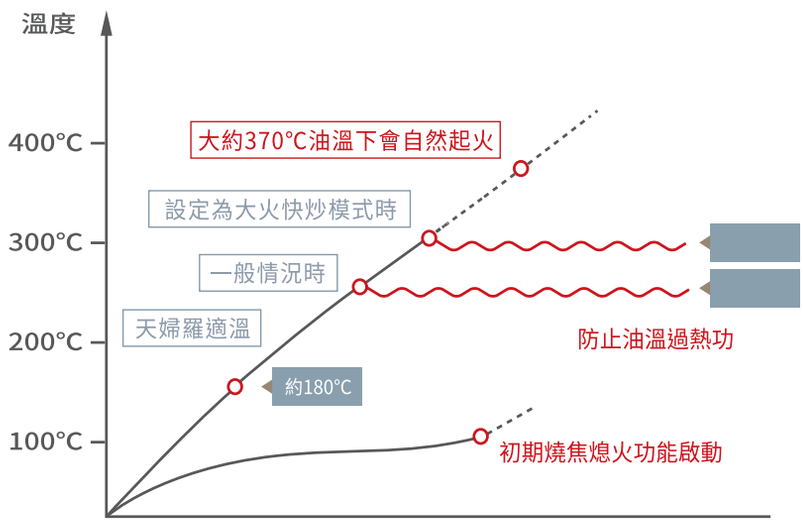

防止油溫過熱功能

溫度感知器偵測到油溫過熱的話，會立即自動調節火力，防止起火

如高溫持續約半小時，或是在小火狀態下溫度持續上升，就會自動熄火

有燒焦熄火功能	有燒焦熄火功能
有無燒焦熄火功能 鍋子整體都燒焦	在初期一部分燒焦 就感知啟動自動熄火

進口爐連烤

SMOKE OFF

透過專用燃燒器清除燒烤箱的煙或氣味

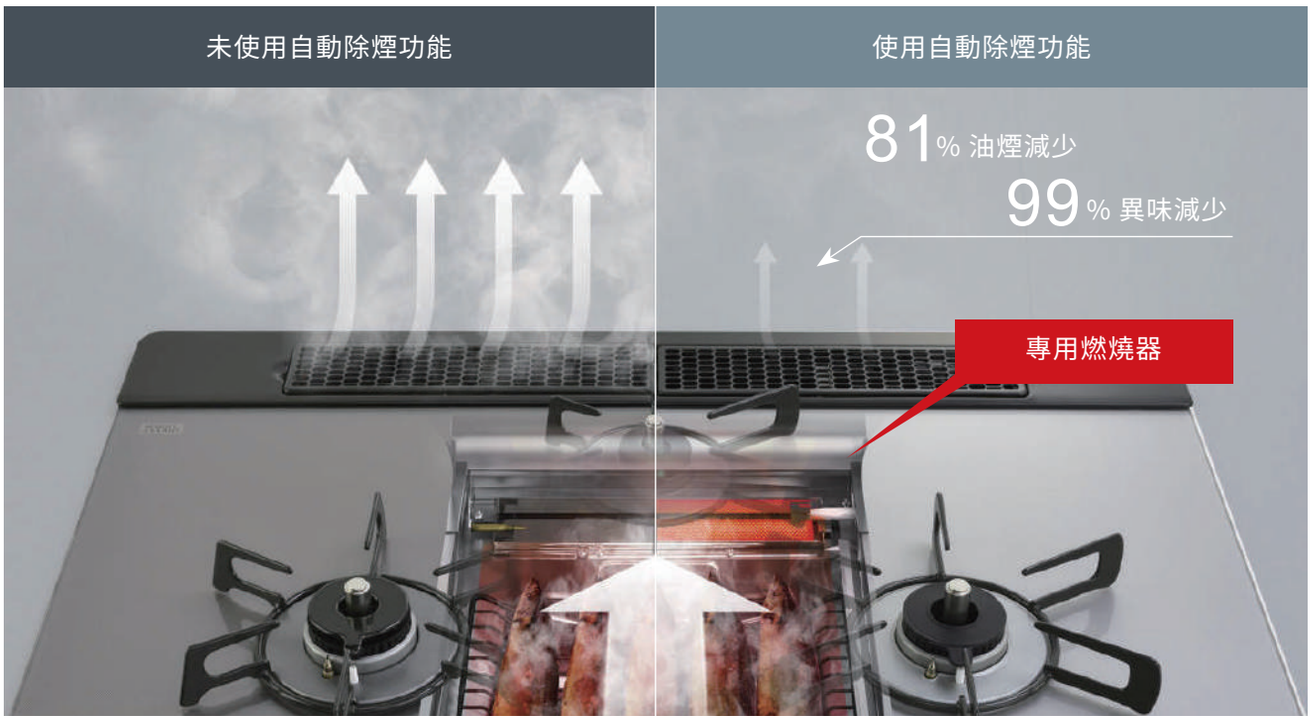

*1：和我司過往機型 (未搭載 SMOKE OFF) 之比較：測量以強火兩面燒烤 4 條秋刀魚 13 分鐘時所產生的煙量。(リンナイ (株) 調查)
*2：和我司過往機型 (未搭載 SMOKE OFF) 之比較：測量以強火兩面燒烤 2 條剖開竹筴魚 7 分鐘時所產生的氣味定量。
(リンナイ (株)、調查大同大學共同研究結果) ● 嗅覺的感受因人而異　● 會產生些許氣味

EASY CLEAN

林內專注於研究導致難清焦垢的表面溫度，透過抑制燃燒器周圍的溫度上升，來減少焦垢的黏著

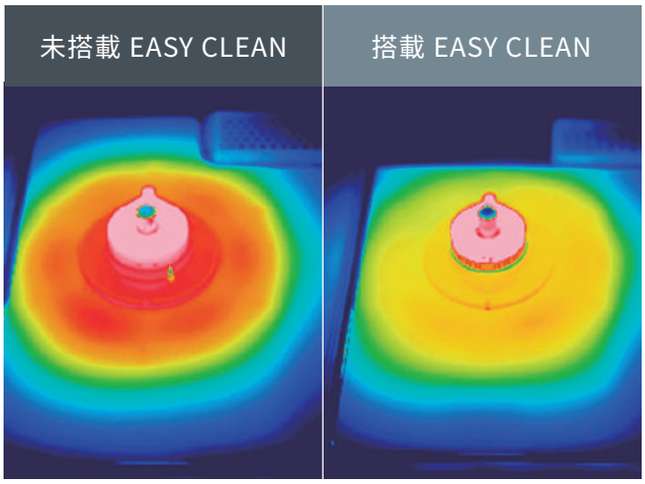

Cocotte Plate

林內的 COCOTTE 如意烤盤可減少 99.9% *3 的油汙噴濺。無須擔心料理完的清潔，氣味也不易飄散，可輕鬆的享受燒烤料理

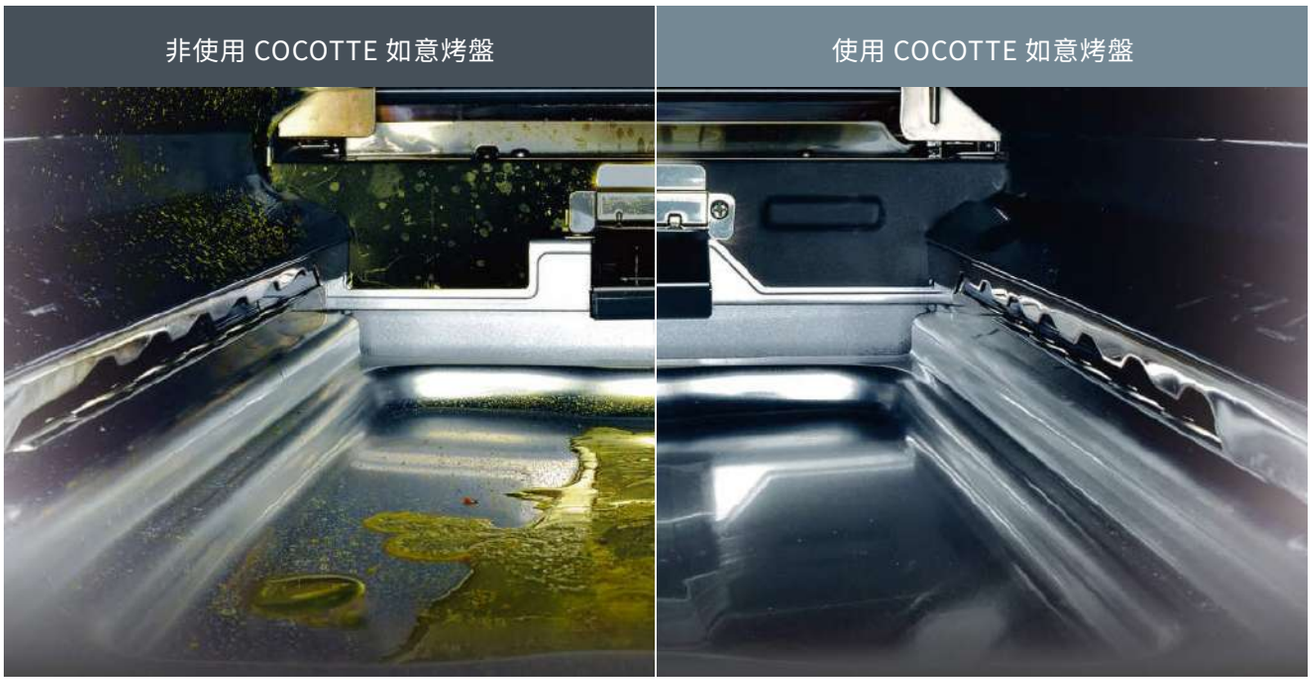

* 3：試驗方法：以「烤網」「如意烤盤」烹調 2 條秋刀魚，烹飪完畢後關閉燒烤箱 30 秒，測量燒烤箱內各個部品（不含烤網、如意烤盤）的油汙飛濺量 5 次，算出平均值。
烤網為自動燒烤（姿燒 標準模式）、如意烤盤為（如意烤盤 烤魚 強力模式）。（リンナイ（株）調查）

進口爐連烤

日本原裝進口

三年保固 限家庭用

外觀尺寸：W742xH269xD539mm
挖孔尺寸：W560xD460mm (R30)

LiSSe 爐連烤
RB71W23L1R5-STW-TR(黑)
嵌入式爐連烤感溫玻璃三口爐
如意烤LiSSe

液 16576280　天 16576274

能源效率 第 2 級

NT. **90,600**

- 安心 Si 感溫爐頭
- 左右爐頭搭載強火爐頭，後爐頭為細緻文火
- 左右爐頭寬幅定溫調節，130 度－ 220 度
- 德國 SCHOTT 陶瓷玻璃天板
- 內設多種燒烤模式
- 防止油溫過熱安全機能
- 忘記關火自動熄火、空燒熄火
- 小烤箱過熱自動熄火
- 兒童安全鎖

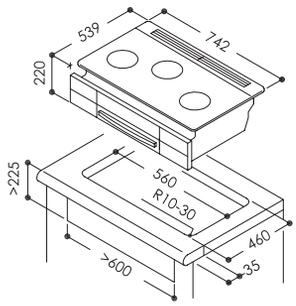

日本原裝進口

三年保固 限家庭用

外觀尺寸：W742xH269xD539mm
挖孔尺寸：W560xD460mm (R30)

LiSSe 爐連烤
RB71W23L7R5-STW-TR(銀)
嵌入式爐連烤感溫玻璃三口爐
如意烤LiSSe

液 16576281　天 16576275

能源效率 第 2 級

NT. **90,600**

- 安心 Si 感溫爐頭
- 左右爐頭搭載強火爐頭，後爐頭為細緻文火
- 左右爐頭寬幅定溫調節，130 度－ 220 度
- 德國 SCHOTT 陶瓷玻璃天板
- 內設多種燒烤模式
- 防止油溫過熱安全機能
- 忘記關火自動熄火、空燒熄火
- 小烤箱過熱自動熄火
- 兒童安全鎖

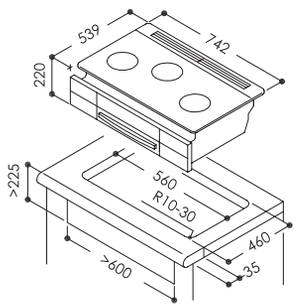

日本原裝進口

三年保固 限家庭用

外觀尺寸：W740xH257xD538mm
挖孔尺寸：W560xD460mm (R30)

爐連烤內焰爐
RBG-N71W5GA3X-SV
嵌入式爐連烤內焰玻璃三口爐

液 16758447　天 16758446

能源效率 第 2 級

NT. **55,900**

- 煮飯功能，搭載 Auto cook 計時器
- 德國 SCHOTT 陶瓷玻璃天板
- 防止油溫過熱安全機能
- 超時熄火功能
- 空燒熄火安全機能
- 兒童安全鎖
- 小烤箱過熱自動熄火
- 油炸、煮飯、煮開水模式

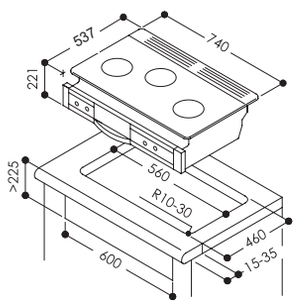

日本原裝進口

三年保固 限家庭用

外觀尺寸：W596xH218xD495mm

HOWARO 爐連烤感溫爐

RTC-6912SG-EWS-TR

HOWARO台爐式爐連烤感溫珐瑯雙口爐

液 16752167　天 16752166

能源效率 第 1 級

NT. **22,000**

- Si 溫度感知器
- 熄火安全裝置
- 珐瑯天板材質
- 自動煮飯功能
- 油溫過熱防止裝置
- 鍋底燒焦自動熄火功能
- 點火安全鎖

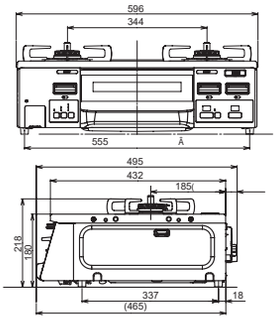

日本原裝進口

三年保固 限家庭用

外觀尺寸：W739xH269xD537mm
挖孔尺寸：W560xD460mm (R30)

爐連烤防漏爐

RB71AM5U32R-VW-TR

嵌入式爐連烤防漏玻璃三口爐

液 16804192　天 16804193

能源效率 第 1 級

NT. **47,600**

- Si 溫度感知器
- 熄火安全裝置
- 德國 SCHOTT 陶瓷玻璃天板
- 大火快炒模式 (左爐頭)
- 定溫功能、炊飯功能 (右爐頭)
- 定時功能 (小烤箱)
- 初期燒焦 / 超時 / 空燒熄火功能
- 兒童安全鎖

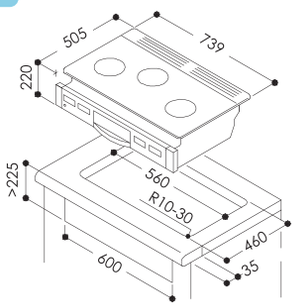

日本原裝進口

三年保固 限家庭用

外觀尺寸：W739xH269xD537mm
挖孔尺寸：W560xD460mm (R30)

爐連烤防漏爐

RB71AM5U32S-VW-TR

嵌入式爐連烤防漏玻璃三口爐

液 16804190　天 16804191

能源效率 第 1 級

NT. **42,400**

- Si 溫度感知器
- 熄火安全裝置
- 德國 SCHOTT 陶瓷玻璃天板
- 大火快炒模式 (左爐頭)
- 初期燒焦 / 超時 / 空燒熄火功能
- 兒童安全鎖

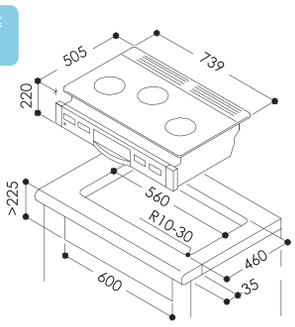

IH 爐

多樣化料理模式

三爐口可獨立設定

3 個感應區可獨立使用，同時烹飪更多美味菜餚，提升料理效率，應對多樣化的烹飪需求。

橋接功能（適用寬底長方鍋或大型鍋具）

左側前後感應區可連接成一個，適用直徑 17 公分大鍋或 30 公分長形鍋具，無論是燉湯還是大餐，都能均勻加熱，讓烹飪方式變得更靈活！

雙用安裝

市場第一款雙用安裝 IH 爐

搭配獨立安裝架，輕鬆轉換檯面爐、台爐，完美搭配各種廚房風格與空間需求，隨心打造最舒適的烹飪環境！

新品上市

外觀尺寸：W591xH48xD506mm
挖孔尺寸：W560xD430mm

RB-H3200
智杏三口IH爐

16812042

NT. **39,800**

- 橋接功能連結兩個感應區，烹飪靈活性高
- 9 段火力調整，P 段加速功能
- SCHOTT 陶瓷玻璃觸控天板
- 最長 99 分鐘定時，2 小時保溫功能
- 按鍵鎖保護、自動斷電功能，使用更安心

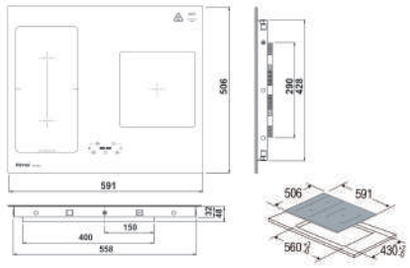

外觀尺寸：W591xH150xD506mm

ES-H6002T-TR
獨立式安裝架 (高度 15cm)

16812043

NT. **3,000**

- 可搭配 RB-H3200，轉換台爐

※ 獨立式安裝機體通風孔，請距離牆面 15CM 以上。

外觀尺寸：W591xH80xD506mm

ES-L6002T-TR
獨立式安裝架 (高度 8cm)

16812044

NT. **3,000**

- 可搭配 RB-H3200，轉換台爐

外觀尺寸：W595xH79xD520mm
挖孔尺寸：W561xD486mm

RB-H3280
IH智慧感應三口爐 (橫向)

16547846

NT. **32,300**

- 適合一般家庭廚房需求
- 9 段火力觸控調整
- 三口加熱區 (最大火力段 3,400W)
- 三口獨立操作設定
- 最長 99 分鐘定時功能
- 60-240°C 定溫，適合煎炸料理
- 無明火料理更安全
- 使用 220V/60Hz 電源

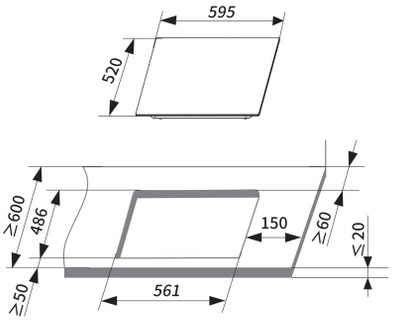

IH 爐

外觀尺寸：W750xH77xD450mm
挖孔尺寸：W720xD425mm

RB-2232HA
IH智慧感應雙口爐

16783320

NT. **37,400**

- SCHOTT 陶瓷玻璃觸控天板
- 最長 9 小時 59 分定時 + 定時器提示聲
- 9 段火力滑控調整 +Booster 加速段
- 高熱效率 快速烹調
- 餘熱顯示 + 按鍵鎖 安全更升級
- 搭載煮飯模式

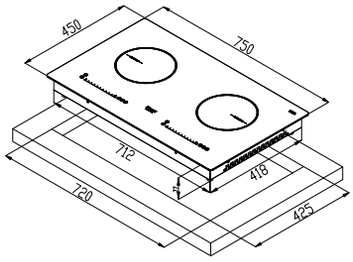

外觀尺寸：W750xH77xD450mm
挖孔尺寸：W720xD425mm

RB-2231HA
IH智慧感應雙口爐

16790283

NT. **33,300**

- SCHOTT 陶瓷玻璃觸控天板
- 最長 9 小時 59 分定時 + 定時器提示聲
- 6 段火力 +Booster 加速段
- 高熱效率 快速烹調
- 餘熱顯示 + 按鍵鎖 安全更升級

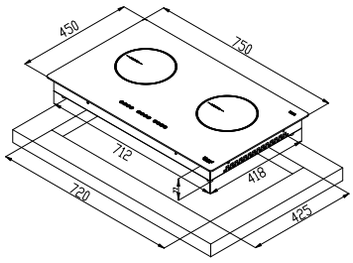

外觀尺寸：W680xH61xD400mm
挖孔尺寸：W630xD367mm

RB-H2280A
IH智慧感應雙口爐

16799162

NT. **25,300**

- 實用左右寬幅加熱區設計
- 雙口獨立操作設定
- 最長 180 分鐘定時，60-240 度定溫
- 10 段火力觸控調整

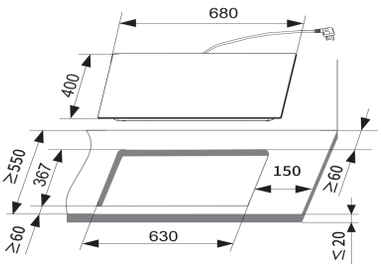

外觀尺寸：W290xH83xD510mm
挖孔尺寸：W268xD490mm

RB-H2180
IH智慧感應雙口爐 (縱向)

16547845

NT. **16,300**

- 適合小型或中島廚房需求
- 9 段火力觸控調整
- 上下加熱區 (最大火力段 3,400W)
- 雙口獨立操作設定
- 最長 99 分鐘定時功能
- 60-240°C 定溫，適合煎炸料理
- 無明火料理更安全
- 使用 220V/60Hz 電源

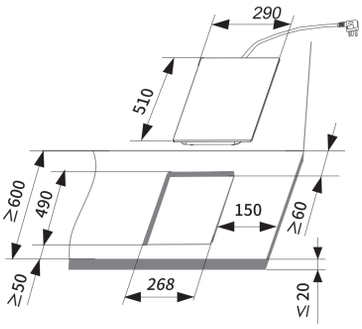

外觀尺寸：W300xH79.5xD520mm
挖孔尺寸：W280xD507mm

RB-1132H
IH智慧感應單口爐

16621367

NT. **20,800**

- SCHOTT 陶瓷玻璃觸控天板
- 最長 9 小時 59 分鐘定時 + 定時器提示聲
- 9 段火力滑控調整 +Booster 加速段
- 高熱效率 快速烹調
- 餘熱顯示 + 按鍵鎖 安全更升級
- 搭載煮飯模式 一鍵快速操作

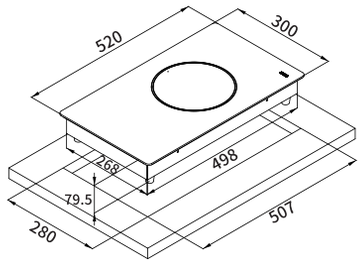

外觀尺寸：W300xH77xD520mm
挖孔尺寸：W280xD507mm

RB-1131HA
IH智慧感應單口爐

16790282

NT. **19,200**

- SCHOTT 陶瓷玻璃觸控天板
- 最長 9 小時 59 分鐘定時 + 定時器提示聲
- 6 段火力 +Booster 加速段
- 高熱效率 快速烹調
- 餘熱顯示 + 按鍵鎖 安全更升級

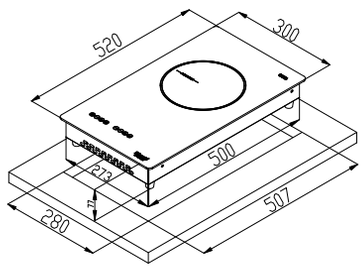

外觀尺寸：W280xH65xD330mm
挖孔尺寸：W263xD314mm

RB-1181S
IH智慧感應單口爐

16799161

NT. **7,200**

- 超小巧本體適合各種空間裝設
- 搭載煎炸、蒸煮、燉湯、火鍋 4 種模式
- 最長 120 分鐘定時，60-240 度定溫
- 10 段火力觸控調整

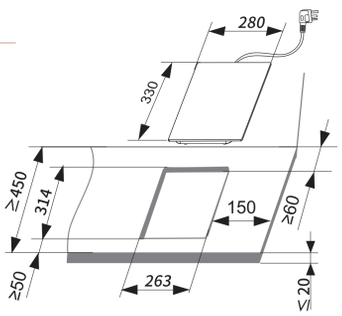

外觀尺寸：W300xH83xD450mm
挖孔尺寸：W272xD410mm

RB-H1180
IH智慧感應單口爐

16547844

NT. **11,800**

- 適合小型或中島廚房需求
- 10 段火力觸控調整
- 廣幅加熱區 (最大火力段 2,600W)
- 最長 180 分鐘定時功能
- 60-240°C 定溫，適合煎炸料理
- 無明火料理更安全
- 使用 220V/60Hz 電源

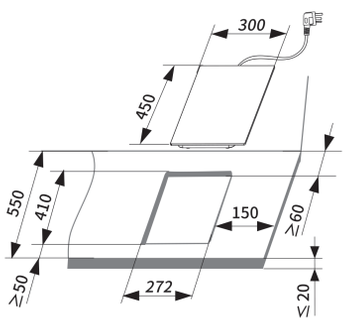

頂側雙吸式排油煙機系列

頂側雙吸，圍捕油煙零死角

側吸：近煙源，吸煙快，近距離迅速吸收油煙。

頂吸：攏煙快，收餘煙，輔助進風油煙不亂竄。

外觀尺寸：W895xH802xD410mm
消耗電功率：245W

RH-L9702D

頂側雙吸式排油煙機（90cm）

榮獲節能標章之排油煙機

16809825

NT. **23,500**

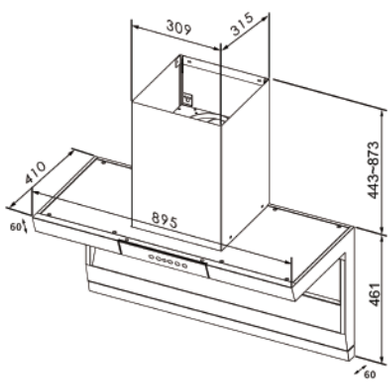

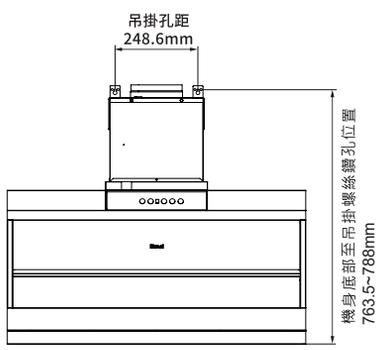

- 搭載 DC 直流變頻馬達 6 段風速
- 90 分鐘空氣清新循環
- 延遲 90 秒自動關機功能
- 41cm 機深，視野友善不碰頭
- 大容量集油盒 累計使用 10 小時清潔提醒

近吸式排油煙機系列

外觀尺寸：W895xH988-1453xD432mm
消耗電功率：300W

RH-9870
近吸式排油煙機（90cm）

榮獲節能標章之排油煙機

16809829

NT. **24,200**

- 搭載 DC 直流變頻馬達 6 段風速
- 90 分鐘空氣清新循環
- 延遲 90 秒自動關機功能
- 四方進氣、黑色玻璃導流板
- 大容量集油盒 累計使用 10 小時清潔提醒

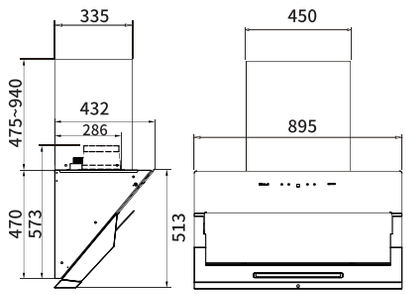

外觀尺寸：W893xH315xD477mm
（不含風管罩）
消耗電功率：300W

RH-S9300A
近吸式感應降噪排油煙機（90cm）

16809828

NT. **23,000**

- 獨家降噪雙馬達 4 段風速 65dB* 最安靜
- 手勢感應喚醒、自動開關門板
- 時間顯示 烹調計時功能
- 延遲關機 3 分鐘 /5 分鐘兩種選擇
- 攔油網設計易拆卸，可放入洗碗機清洗

* 65dB(±5dB) 為社內測試結果，依不同環境會產生不同檢測結果

* 本機標準出貨不含風管護罩組，若有需求可另選配

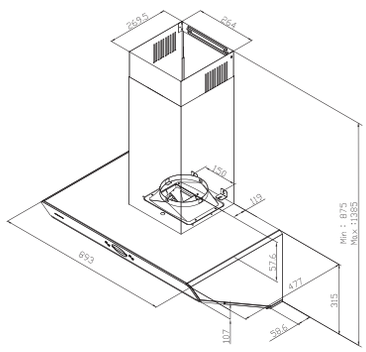

外觀尺寸：W895/795xH461xD400mm
（不含風管罩）
消耗電功率：306W

RH-9670/RH-8670
近吸式排油煙機（90cm/80cm）

90cm 16809826 80cm 16809827

NT. **18,400/18,200**

- 高效 3 段風速
- 90 分鐘空氣清新循環
- 延遲 90 秒自動關機功能
- 四方進氣、寬幅斜面導流設計
- 大容量集油盒 累計使用 10 小時清潔提醒

* 本機標準出貨不含風管護罩組，若有需求可另選配

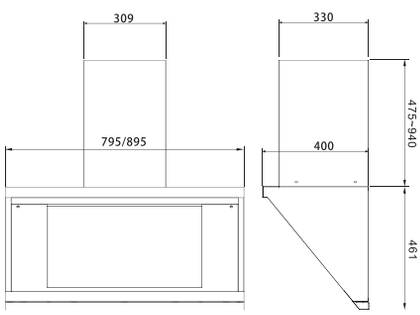

倒 T 式排油煙機系列

外觀尺寸：W1196xH545-985xD507mm
(MH-1221)
W896xH520-960xD507mm
(MH-9621)
消耗電功率：175W

MH-1221 / 9621

倒T式排油煙機（120cm/90cm）

榮獲節能標章之排油煙機

120cm 16749999 90cm 16066088

NT. **26,600/24,400**

- DC 變頻渦輪增壓馬達
- 極薄倒 T 式造型，簡約時尚
- 全平面玻璃觸控，Logo 背光設計
- 低速靜音，高速省電
- 六段風速，高低速切換快捷鍵
- 記憶風速功能
- 延遲自動關機

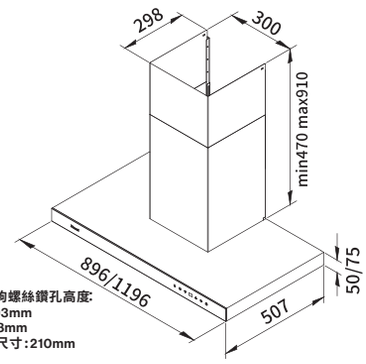

安裝鎖孔尺寸：
1. 機身底部至掛鉤螺絲鎖孔高度:
a. RH-9621:403mm
b. RH-1221:428mm
2. 掛鉤螺絲中心尺寸:210mm

外觀尺寸：1200/893xH515.2-935xD500mm
消耗電功率：363W/360W

RH-1231(B) / 1231
RH-9131(B) / 9131

倒T式排油煙機（120cm/90cm）

120cm(B) 16156639 120cm 16156641
90cm(B) 16156638 90cm 16156640

NT. **27,000/25,000**

NT. **24,000/21,100**

- 不銹鋼本體造型
- 易拆鋁合金高密度油網
- 五段風速
- 累計使用 30 小時，提醒自動清潔
- 自動記憶前次模式

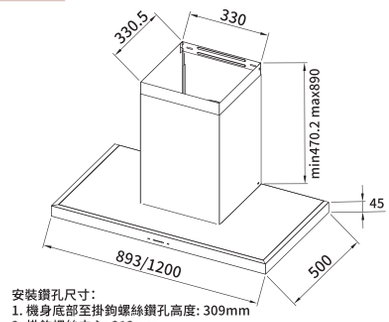

安裝鎖孔尺寸:
1. 機身底部至掛鉤螺絲鎖孔高度: 309mm
2. 掛鉤螺絲中心: 212mm
3. 風管固定片中心: 265mm

外觀尺寸：W1196/896xH545-985xD500mm
消耗電功率：380W

MH-1229H / 9029H

倒T式排油煙機（120cm/90cm）

120cm 16032287 90cm 16032286

NT. **16,600/13,000**

- 歐化倒 T 式造型
- 鋁質高密度易拆洗過濾油網
- 三段風速
- LED 燈泡
- 附排風管

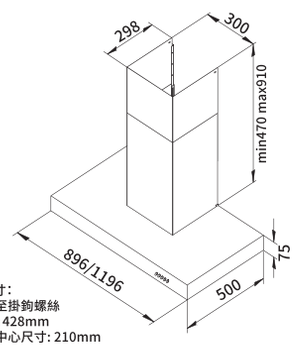

安裝鎖孔尺寸:
1. 機身底部至掛鉤螺絲
鎖孔高度: 428mm
2. 掛鉤螺絲中心尺寸: 210mm

外觀尺寸：W898xH598-1045xD525mm
消耗電功率：300W

RH-9191

倒T式智能升降排油煙機（90cm）

榮獲節能標章之排油煙機

16584805

NT. **29,550**

- 二段式專利智能升降導流板，隨風速自動調整
- 新一代 DC 直流變頻馬達
- 無油網式導流板設計
- 六段風速、四方進氣，有效攏煙
- 累計 20 小時提醒清潔功能
- 空氣清新循環功能
- 延遲 90 秒自動關機功能

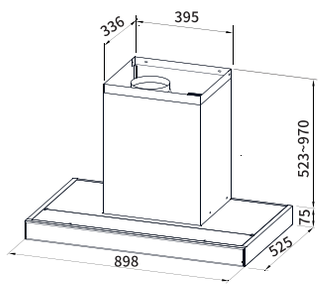

機體底部至吊掛螺絲鎖孔位置:468mm
吊掛螺絲孔距:330mm

外觀尺寸：W896xH535-975xD528mm
消耗電功率：175W

RH-9128

倒T式排油煙機（90cm）業界第一台榮獲節能標章之排油煙機

16707202

NT. **28,400**

- DC 直流變頻馬達
- 專利導油鰭片構造，有效引導油煙
- 四方進氣，攏煙範圍加大
- 超大風量、極小音量（最小風速音量 40dB）

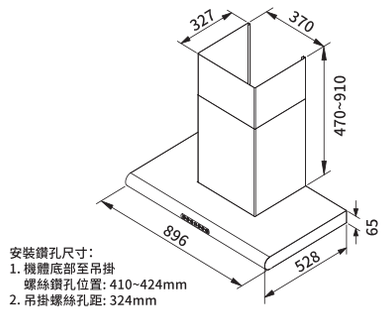

外觀尺寸：W898/790xH503-933xD520mm
消耗電功率：306W

RH-9171 / 8171

倒T式排油煙機（90cm/80cm）

90cm 16156642 80cm 16686415

NT. **19,100/18,900**

- 首創亮點風速顯示功能，易於辨識
- 磁吸易拆式導流板，隱藏式油杯
- 四方進氣，吸油有效率
- 遲 90 秒自動關機
- 低速空氣清新快捷鍵，附排風管
- 六段風速，短時間快速排煙

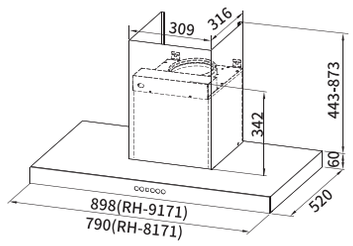

外觀尺寸：W896xH545-985xD600mm
消耗電功率：380W

RH-9129

倒T式排油煙機（90cm）

16070343

NT. **18,500**

- 60cm 深度，可完整吸附油煙
- 鋁質高密度過濾油網
- 三段風速調整
- LED 彩色按鍵顯示及 LED 燈泡
- 延遲自動關機功能

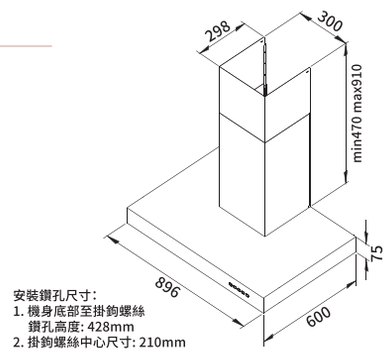

外觀尺寸：W896xH545-985xD507mm
消耗電功率：380W

RH-9120

倒T式排油煙機（90cm）

16185768

NT. **17,000**

- 黑色玻璃觸控面板
- 鋁質高密度易拆洗過濾油網
- 三段風速
- 專利開關設計
- LED 燈泡
- 附排風管

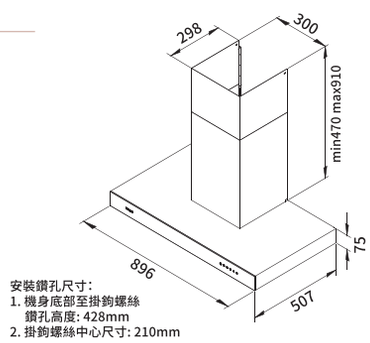

倒 T 式排油煙機系列

外觀尺寸：W898xH503-933xD520mm
消耗電功率：306W

RH-9391R
倒T式智能連動排油煙機（90cm）

26002282

NT. **23,500**

- RF 無線射頻瓦斯爐點火即同步啓動
- 風速隨瓦斯爐火力自動 3 段變化亦可手動 6 段變化
- 90 分鐘空氣清新循環
- 延遲 90 秒自動關機功能
- 累計使用 10 小時清潔提醒
- 易拆磁吸式導流板

* 需搭配連動型瓦斯爐方可使用連動功能

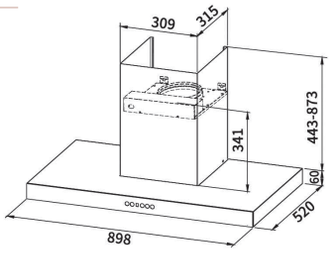

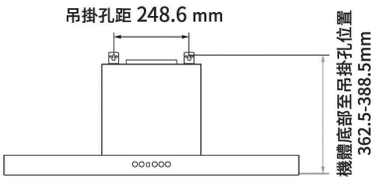

外觀尺寸：W891/791xH381xD380mm
消耗電功率：380W

MH-9320 / 8320
隱藏式排油煙機（90cm/80cm）

90cm 16707204 80cm 16707203

NT. **16,800/16,300**

- 雙面導流、八方進氣、三段風速調整
- 依環境自由選擇隱藏式或倒 T 式安裝
- 折疊式強化玻璃導煙板
- 不銹鋼導流板，好拆易清潔

*前飾板高度為48mm。本機標準出貨為隱藏式安裝，若需倒T安裝，請加購鋁管罩組與固定片，可延伸高度為47-91cm

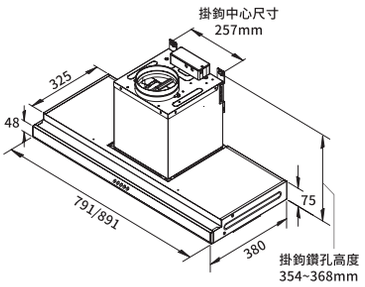

隱藏式排油煙機系列

MH-9628 / 8628

隱藏式排油煙機（90cm/80cm）

榮獲節能標章之排油煙機

90cm 16066090 80cm 16066089

NT. **18,100/17,800**

- 搭載 DC 變頻渦輪馬達 6 段風速
- 高速強吸力 低速超靜音
- 可定時 1-99 分鐘延遲自動關機
- 記憶風速功能
- 全平面玻璃觸控操作面板

外觀材質：不銹鋼
外觀尺寸：W891/791xH185xD380mm
消耗電功率：175W

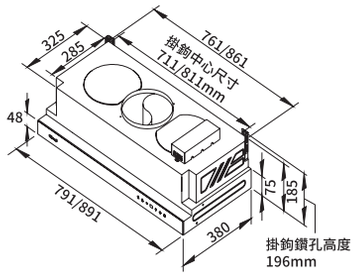

RH-9790R/8790R

隱藏式智能連動排油煙機（90cm/80cm）

90cm 26002281 80cm 26002280

NT. **17,500/16,500**

- RF 無線射頻 瓦斯爐點火即同步啓動
- 3 段風速 隨瓦斯爐大小自動調整（可取消連動）
- 高速馬達 吸力效果佳
- 延遲 60 秒自動關機功能
- 電子式風速顯示視窗

* 需搭配連動型瓦斯爐方可使用連動功能

外觀材質：不銹鋼
外觀尺寸：W895/795xH182xD510mm
消耗電功率：290W

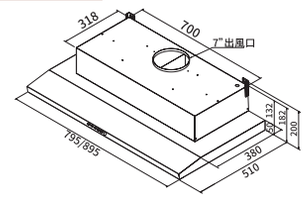

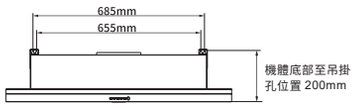

MH-8126E

隱藏式電熱除油排油煙機(80cm)

榮獲節能標章之排油煙機

16065563

NT. **12,700**

- 超薄不銹鋼外型
- 雙渦輪，吸力佳
- LED 彩色按鍵顯示
- 電熱除油，附排風管
- LED 嵌燈照明
- 延遲自動關機

外觀材質：不銹鋼
外觀尺寸：W791xH185xD510mm
消耗電功率：240W

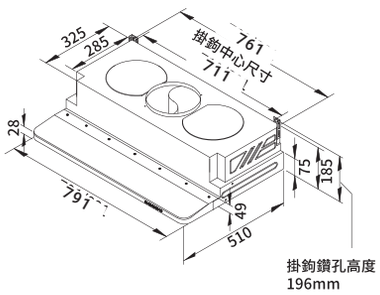

MH-9170E / 8170E

隱藏式自動電熱除油排油煙機（90cm/80cm）

榮獲節能標章之排油煙機

90cm 16391649 80cm 16391648

NT. **9,500/9,100**

- 電熱除油
- 抽拉式強化玻璃導煙板
- 專利滑蓋，掀蓋輕巧
- 首創 LED 藍光投射導煙板
- 雙渦輪，吸力佳
- LED 燈泡

外觀材質：白色烤漆
外觀尺寸：W895/795xH230xD320mm
消耗電功率：165W

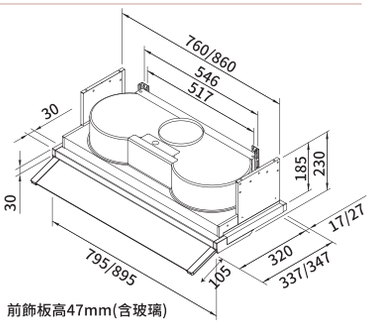

隱藏式排油煙機系列

外觀材質：白色烤漆
外觀尺寸：W891/791xH185xD380mm
消耗電功率：240W

MH-9127 / 8127

隱藏式電熱除油排油煙機
(90cm/80cm)

榮獲節能標章之排油煙機

90cm 16032285 80cm 16032284

NT. **9,400/9,000**

- 超薄白色烤漆外型
- 雙渦輪，吸力佳
- 折疊式強化玻璃導煙板
- 電熱除油，附排風管
- LED 燈泡

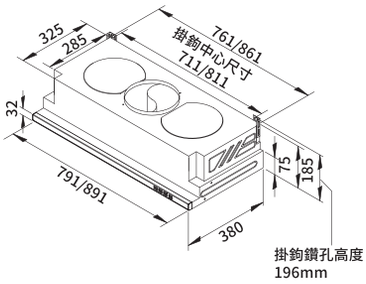

外觀材質：白色烤漆
外觀尺寸：W895/795xH180xD380mm
消耗電功率：160W

MH-9079E / 8079E

隱藏式排油煙機 (90cm/80cm)

榮獲節能標章之排油煙機

90cm 16436393 80cm 16436392

NT. **7,500/7,300**

- 超薄鋁合金前飾板
- 抽拉式強化玻璃導煙板
- 雙渦輪，吸力佳
- LED 燈泡，排風管另購

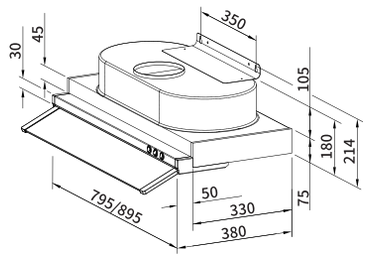

深罩式排油煙機系列

外觀材質：不鏽鋼 + 玻璃
外觀尺寸：W893/793xH330xD560mm
消耗電功率：250W

RH-9178 / 8178

深罩式變頻排油煙機(90cm/80cm) 榮獲節能標章之排油煙機

90cm 16156637 80cm 16156636

NT. **19,100/18,600**

- 不銹鋼本體，耐用高質感
- DC 變頻馬達排煙效果佳
- 深罩式觸控介面
- 五段風速，附排風管
- 低速靜音、高速省電
- 延遲 90 秒自動關機

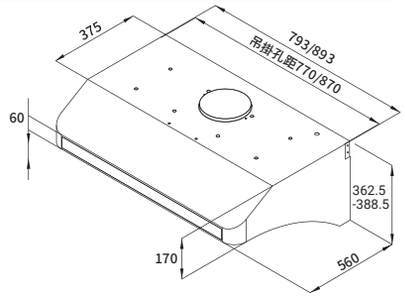

外觀材質：不鏽鋼
外觀尺寸：W900/800xH201xD564mm
消耗電功率：920W (蒸氣除油 700W/6.4A)

RH-9036AS / 8036AS

深罩式蒸氣水洗排油煙機 (90cm/80cm)

90cm 16554492 80cm 16554140

NT. **18,800/18,500**

- 髮絲紋不銹鋼本體
- 專利風胃設計
- 獨家 135°C 高溫蒸氣除油
- 觸控按鍵操作
- 六段風速，附排風管
- 一體成型無接縫外觀設計
- LED 燈泡

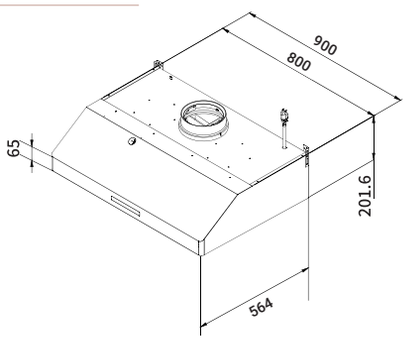

外觀材質：不銹鋼
外觀尺寸：W890/790xH366xD526mm
消耗電功率：240W

MH-9025A / 8025A

深罩式電熱除油排油煙機
(90cm/80cm)

榮獲節能標章之排油煙機

90cm 00284655 80cm 00284152

NT. **11,660/11,140**

- 斜背深罩集煙性強
- 電熱除油
- 雙渦輪，吸力佳
- LED 燈泡
- 附排風管

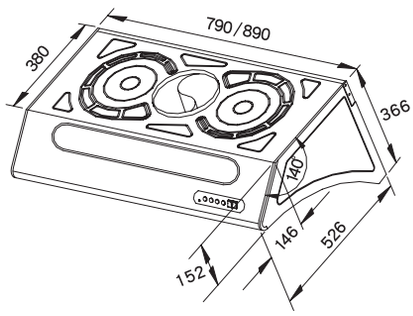

外觀材質：不銹鋼
外觀尺寸：W894/794/710xH330xD574mm
消耗電功率：175W

RH-9033S / 8033S / 7033S

深罩式電熱除油排油煙機 (90cm/80cm/70cm)

90cm 16041990 80cm 16021453 70cm 16041991

NT. **12,100/11,700/11,400**

- 斜背深罩集煙性強
- 四段延遲開關
- 自動清洗 + 電熱除油
- 附排風管

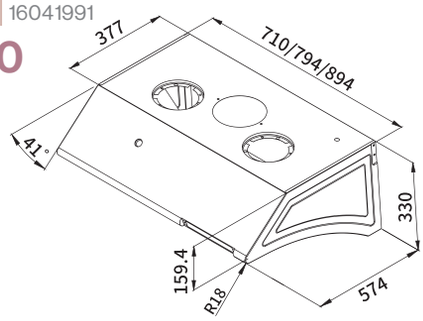

深罩式排油煙機系列

外觀材質：不銹鋼
外觀尺寸：W895/795xH370xD561mm
消耗電功率：315W

RH-9190 / 8190

深罩式排油煙機（90cm/80cm）

90cm 16634616 80cm 16634615

NT. **9,300/9,000**

- 深罩式集煙範圍廣
- 高速馬達，吸力強勁
- 無油網式設計
- 集油槽方便拆卸清理

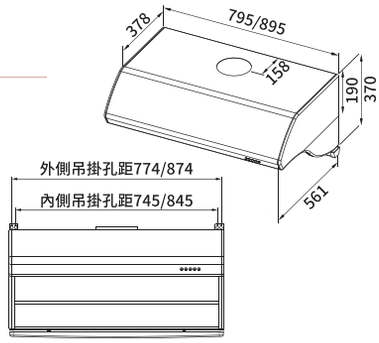

外觀材質：不銹鋼
外觀尺寸：W890/790/710xH208xD565mm
消耗電功率：200W

RH-9176S / 8176S / 7176S

深罩式排油煙機（90cm/80cm/70cm）

90cm 16441455 80cm 16441454 70cm 16441453

NT. **7,430/7,140/6,920**

- 雙渦輪，雙馬達
- 典雅造型，輕巧易清

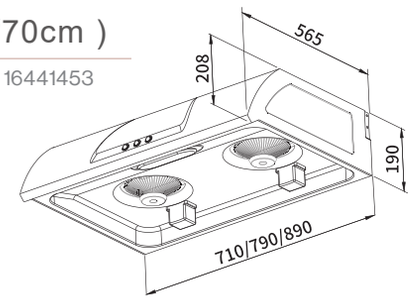

懸掛式烘碗機

MKD-196S(B)(Y) / 186S(B)(Y)

懸掛式烘碗機（90cm/80cm）

196S(B)	16504962	196S(Y)	16504961
186S(B)	16504960	186S(Y)	16504959

NT. **11,900/11,400**

外觀材質：ABS+ 烤漆（黑色 / 銀色）
外觀尺寸：W898/798xH400xD320mm
殺菌方式：臭氧殺菌

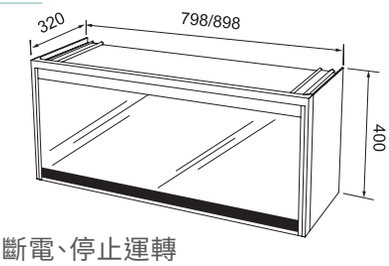

- 隱藏式按鍵，鏡面玻璃面板
- 快拆門板、抹布桿設計
- 一鍵啟動烘乾、臭氧抑菌
- 門板開啟斷電、停止運轉
- 碗架加粗設計（材質 SUS#304）

MKD-390L(W) / 380L(W) / 360L(W)
MKD-390SL(W) / 380SL(W) / 360SL(W)

懸掛式烘碗機（90cm/80cm/60cm）

390L(W)	16771434	390SL(W)	16771437
380L(W)	16771433	380SL(W)	16771436
360L(W)	16771432	360SL(W)	16771435

NT. **8,610/8,470/8,470** L(W)型號

NT. **9,500/9,180/9,180** SL(W) 型號

外觀材質：白色烤漆
外觀尺寸：W898/798/598xH397xD327mm
殺菌方式：L(W) 型號無殺菌；SL(W) 型號為臭氧殺菌

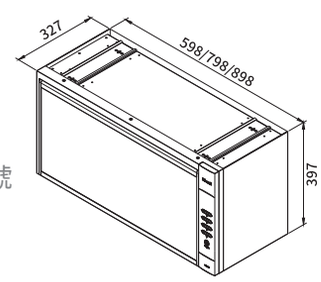

- 外型優美、不銹鋼內部（底盤 PP 聚丙烯）
- PTC 陶瓷電熱系統
- 雙色 LED 顯示按鍵
- 機體下方加裝 LED 照明

落地式烘碗機

MKD-6032S / 5032S
落地式雙門烘碗機 (60cm/50cm)

60cm 16568320 50cm 16568319

NT. **19,100/18,600**

外觀材質：黑色烤漆 + 黑色玻璃 +SUS#430
外觀尺寸：W598/498xH700xD500mm
殺菌方式：臭氧殺菌

- 嵌入式箱體設計及內嵌式把手
- 黑色玻璃觸控面板、時間顯示
- 自動 / 手動烘乾功能切換
- 3 段自動烘乾時間
- 11-99 分鐘手動調整烘乾設定

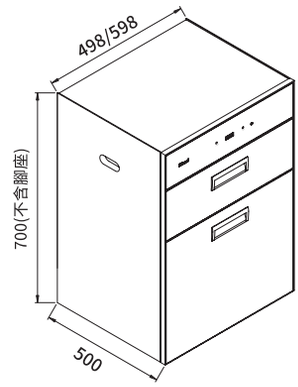

MKD-6055(P) / 5055(P) / 4555(P)
落地式雙門烘碗機 (60cm/50cm/45cm)

60cm 16051781 50cm 16051780 45cm 16094085

NT. **16,100**

外觀材質：ABS
外觀尺寸：W597/497/447xH697xD520mm
殺菌方式：臭氧殺菌

- 雙門抽屜結構
- 日本溫控系統
- 滾珠滑軌，門板可整組取出
- 鏡面玻璃門板

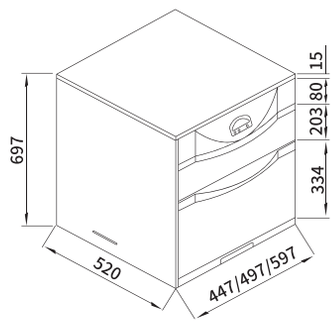

MKD-6035S / 5035S
落地式單門烘碗機 (60cm/50cm)

60cm 16051785 50cm 16051784

NT. **19,800/19,600**

外觀材質：黑色烤漆
外觀尺寸：W596/496xH700xD500mm
殺菌方式：臭氧殺菌

- 落地嵌入式箱體，超大容量
- 門板與把手可自由搭配櫥櫃
- 滑軌帶動式雙層碗籃架

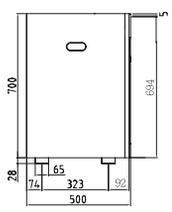

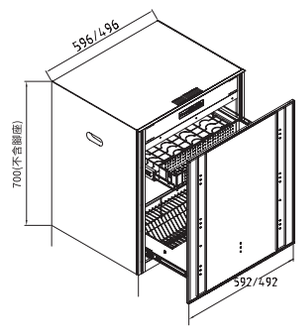

MKD-6030S / 5030S
落地式單門烘碗機 (60cm/50cm)

60cm 16051783 50cm 16051782

NT. **15,500/15,000**

外觀材質：黑色烤漆 + 黑色玻璃 +SUS#430
外觀尺寸：W598/498xH700xD500mm
殺菌方式：臭氧殺菌

- 強化玻璃門板
- 觸控面板操作、時間顯示
- 自動 / 手動烘乾功能切換
- 滑軌帶動式雙層碗籃架

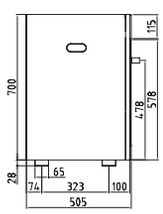

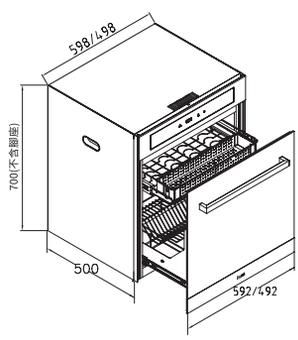

炊飯器收納櫃系列

嵌入式設計時尚美觀

搭配廚房櫃體規劃
不銹鋼髮絲面防指紋處理
常保亮潔高質感

人性化貼心設計

LED冷光觸控面板
操作簡單人性化
隱藏式排氣孔，獨家專利設計
無段式鉸鏈設計
開門省力，關門無噪音

精細作動原理

內部搭載橫流扇
有效排除炊飯時的水蒸氣
延長櫃體壽命

RVD-6010
炊飯器收納櫃

16046566

NT. **17,100**

外觀尺寸：W597xH593xD542mm
挖孔尺寸：W560xH590xD550mm
內部尺寸：W470xH390xD440mm

- 嵌入式設計
- 強化玻璃門板
- 隱藏式排氣孔
- 智慧型自動偵測排氣
- LED 觸控面板簡易操作
- 金屬面防指紋處理
- 內桶身、托盤 SUS#430

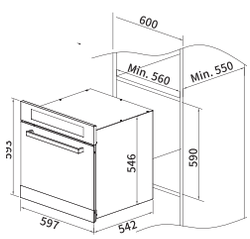

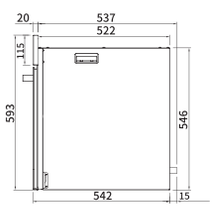

進口烤箱

RBO-7MSO-TW
嵌入式電燒烤七段功能烹調烤箱

00333544

NT. **34,800**

外觀尺寸：W595xH595xD550mm
挖孔尺寸：W565xH585xD550mm

- 義大利原裝進口
- 61 公升容量
- 液晶電子式控制器
- 不鏽鋼防汙特殊面板
- 鏡面隔熱玻璃
- 分離式支撐架，容易清潔

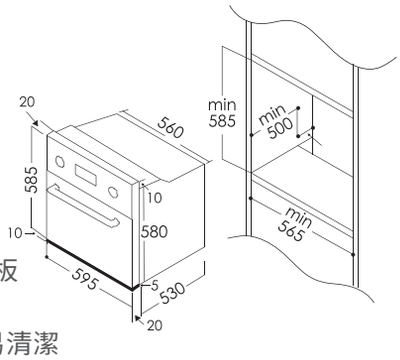

RBO-5CS1-TW
嵌入式電燒烤五段功能烹調烤箱

00333543

NT. **25,100**

外觀尺寸：W595xH595xD550mm
挖孔尺寸：W565xH585xD550mm
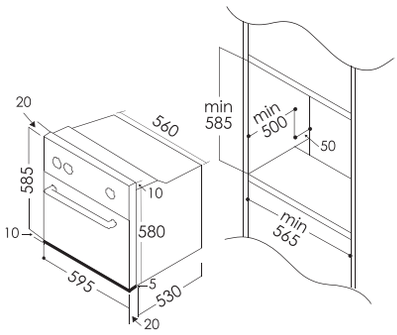
- 義大利原裝進口
- 61 公升容量
- 不鏽鋼防汙特殊面板
- 可拆卸式玻璃門板
- 旋轉烤肉架功能
- 定時功能